1. 総括表

		記号	工種名	計算単位	単位	数量	見積	ページ	計	内訳					
園路広場整備工															
	コンクリート系舗装工		インターロッキング舗装 管理車両対応	100	m2	202.4		1	202.4	202.4					
		CH-1	土間コンクリート舗装 一般槽周辺土間 t=250	100	m2	20.9		2	20.9	20.9					
		CH-2	土間コンクリート舗装 一般槽上部土間 t=160	100	m2	10.4		3	10.4	10.4					
	アスファルト系舗装工		アスファルト舗装 バス停	100	m2	26.8		4	26.8	26.8					
	土系舗装工		真砂土舗装	100	m2	250.8		5	250.8	246.1	4.7				
	園路縁石工	CF-1	コンクリート縁石－1 歩車道縁石	10	m	3.1		6	3.1	1.5	1.6				
		CF-2	コンクリート縁石－2 乗り入れ	10	m	60.9		7	60.9	26.8	16.3	17.8			
		TF－1	地先境界縁石－1 地先+50	10	m	80.4		8	80.4	44.7	2.4	33.3			
		TF－2	地先境界縁石－2 地先±0	10	m	2.0		9	2.0	2.0					
管理施設整備工															
	柵工		ネットフェンスー1 H=1.5	10	m	18.5		10	18.5	18.5					
	車止め工		車止め 可動式	1	箇所	4.0	①	11	4.0	1.0	1.0	1.0	1.0		
			車止め 固定式	1	箇所	2.0	①	12	2.0	1.0	1.0				
建築施設組立設置工															
	パーゴラ工		防災パーゴラ	1	箇所	1.0	②	13	1.0	1.0					
サービス施設整備工															
	サイン施設工		サイン	1	箇所	1.0	③	14	1.0	1.0					
	ベンチテーブル工		かまどベンチ	1	箇所	1.0	③	15	1.0	1.0					
			縁台	1	箇所	1.0	②	16	1.0	1.0					
	手洗い場工		手洗い場	1	箇所	1.0	③	17	1.0	1.0					
			給水管 HIVP20	10	m	15.0		18	15.0	15.0					
			ゲートバルブ	1	箇所	1.0		19	1.0	1.0					
汚水排水設備工															
	汚水桝マンホール工		便槽	1	箇所	1.0	④	20	1.0	1.0					
			汚水桝高調－1 10.22→10.38	10	箇所	1.0		21	1.0	1.0					
			汚水桝高調－2 10.12→10.43	10	箇所	1.0		22	1.0	1.0					
	管渠工		止水バルブ 清掃用	1	箇所	1.0		23	1.0	1.0					
			汚水排水管 VU100 便槽から	10	m	4.5		24	4.5	4.5					
			汚水排水管 VU100 手洗いから	10	m	7.2		25	7.2	7.2					
雨水排水設備工															
			集水桝	1	箇所	1.0		26	1.0	1.0					
		LS	現場打側溝	10	m	13.2		27	13.2	13.2					
			U型側溝 Uトラフ240	10	m	2.4		28	2.4	2.4					
			横断側溝 バス停付近	10	m	21.2		29	21.2	21.2					
電気設備工															
	照明設備工		ソーラー照明	1	基	2.0	⑤	30	2.0	1.0	1.0				
擁壁工															
	コンクリートブロック工		ブロック積擁壁	10	m	17.6		31	17.6	17.6					
植栽工															
	中低木植栽工		ヒラドツツジ 0.4~ ~0.4	10	株	16.0		32	16.0	16.0					
施設整備撤去工															
	フェンス撤去工		フェンス撤去 H=1.5	10	m	2.0		33	2.0	2.0					
バス停留所工事															
			バス停上屋	1	箇所	1.0	⑥	34	1.0	1.0					
			ベンチ	1	箇所	2.0	③	35	2.0	2.0					
			引込柱	1	箇所	1.0		36	1.0	1.0					
造成土工															
			切土	1	m3	55.5		37	55.5						
			盛土	1	m3	13.4		37	13.4						
			残土処分	1	m3	42.1		37	42.1						
施設土工															
			掘削	1	m3	82.5		38							
			埋戻し	1	m3	42.9		38							
			残土処分	1	m3	39.7		38							
			床均し	1	m2	96.1		38							

2. 単位数量計算書　目次

		記号	工　　種　　名		計算単位	単位	数　量	見積	ページ
園路広場整備工									
	コンクリート系舗装工		インターロッキング舗装	管理車両対応	100	m2	*202.4*		1
		CH-1	土間コンクリート舗装－1便槽周辺土間	t=250	100	m2	*20.9*		2
		CH-2	土間コンクリート舗装－2便槽上部土間	t=160	100	m2	*10.4*		3
	アスファルト系舗装工		アスファルト舗装	バス停	100	m2	*26.8*		4
	土系舗装工		真砂土舗装		100	m2	*250.8*		5
	園路縁石工	CF-1	コンクリート縁石－1	歩車道縁石	10	m	*3.1*		6
		CF-2	コンクリート縁石－2	乗り入れ	10	m	*60.9*		7
		TF－1	地先境界縁石－1	地先+50	10	m	*80.4*		8
		TF－2	地先境界縁石－2	地先±0	10	m	*2.0*		9
管理施設整備工									
	柵工		ネットフェンス－1	H=1.5	10	m	*18.5*		10
	車止め工		車止め　可動式		1	箇所	*4.0*	①	11
			車止め　固定式		1	箇所	*2.0*	①	12
建築施設組立設置工									
	パーゴラ工		防災パーゴラ		1	箇所	*1.0*	②	13
サービス施設整備工									
	サイン施設工		サイン		1	箇所	*1.0*	③	14
	ベンチテーブル工		かまどベンチ		1	箇所	*1.0*	③	15
			縁台		1	箇所	*1.0*	②	16
	手洗い場工		手洗い場		1	箇所	*1.0*	③	17
			給水管　HIVP20		10	m	*15.0*		18
			ゲートバルブ		1	箇所	*1.0*		19
汚水排水設備工									
	汚水桝マンホール工		便槽		1	箇所	*1.0*	④	20
			汚水桝高調－1	10.22→10.38	10	箇所	*1.0*		21
			汚水桝高調－2	10.12→10.43	10	箇所	*1.0*		22
	管渠工		止水バルブ	清掃用	1	箇所	*1.0*		23
			汚水排水管　VU100	便槽から	10	m	*4.5*		24
			汚水排水管　VU100	手洗いから	10	m	*7.2*		25
雨水排水設備工									
			集水桝		1	箇所	*1.0*		26
		LS	現場打側溝		10	m	*13.2*		27
			U型側溝	Uトラフ240	10	m	*2.4*		28
			横断側溝	バス停付近	10	m	*21.2*		29
電気設備工									
	照明設備工		ソーラー照明		1	基	*2.0*	⑤	30
擁壁工									
	コンクリートブロック工		ブロック積擁壁		10	m	*17.6*		31
植栽工									
	中低木植栽工		ヒラドツツジ	0.4-　-0.4	10	株	*16.0*		32
施設整備撤去工									
	フェンス撤去工		フェンス撤去	H=1.5	10	m	*2.0*		33
バス停留所工事									
			バス停上屋		1	箇所	*1.0*	⑥	34
			ベンチ		1	箇所	*2.0*	③	35
			引込柱		1	箇所	*1.0*		36
造成土工									
			切土		1	m3	*55.5*		37
			盛土		1	m3	*13.4*		37
			残土処分		1	m3	*42.1*		37
施設土工									
			掘削		1	m3	*82.5*		38
			埋戻し		1	m3	*42.9*		38
			残土処分		1	m3	*39.7*		38
			床均し		1	m2	*96.1*		38

単位数量計算書

工種名		インターロッキング舗装	管理車両対応

算式根拠となる構造図

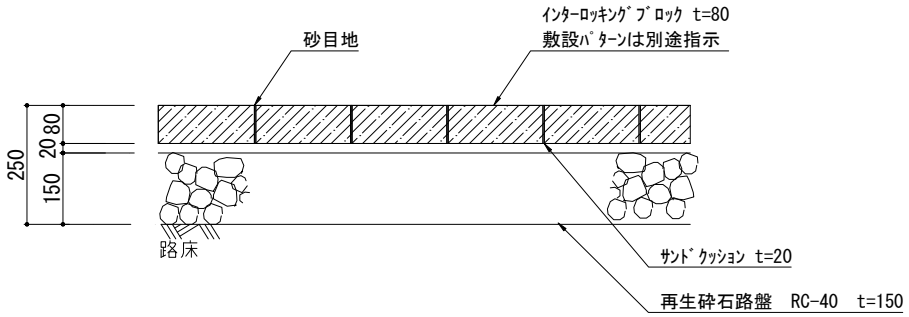

UR造園標準図参照

100 m2 当たり

名称	規格・形状	算式		単位	数量
不陸整正					
		100m2	100.0000	m2	100.00
再生砕石路盤 RC-40 t=150					
		100m2	100.0000	m2	100.00
サンドクッション(砂路盤)t=20					
		100m2*0.02=	2.0000	m3	2.00
インターロッキングブロック t=80					
		100m2	100.0000	m2	100.00

単位数量計算書

工種名	CH-1	土間コンクリート舗装－1	便槽周辺土間 t=250

算式根拠となる構造図

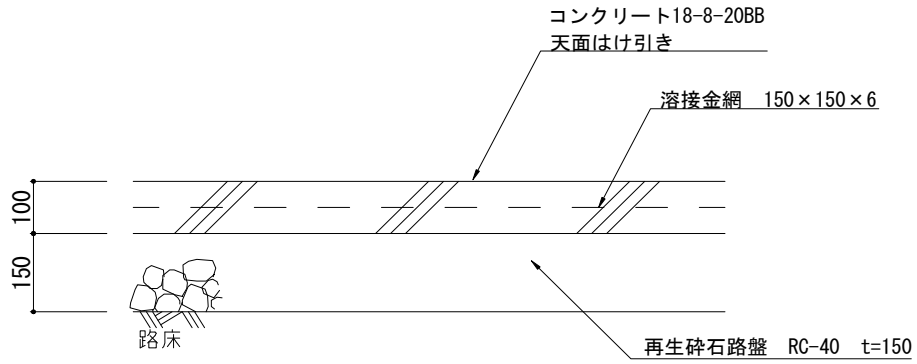

UR造園標準図参照

100 m2 当たり

名称	規格・形状	算式		単位	数量
不陸整正					
		100m2	100.0000	m2	100.00
再生砕石路盤 RC-40 t=150					
		100m2	100.0000	m2	100.00
コンクリート18-8-20BB t=100					
		100m2*0.1=	10.0000	m3	10.00
天面はけ引き仕上げ					
		100m2	100.0000	m2	100.00

単位数量計算書

工種名	CH-2	土間コンクリート舗装－２　　便槽上部土間　t=160

算式根拠となる構造図

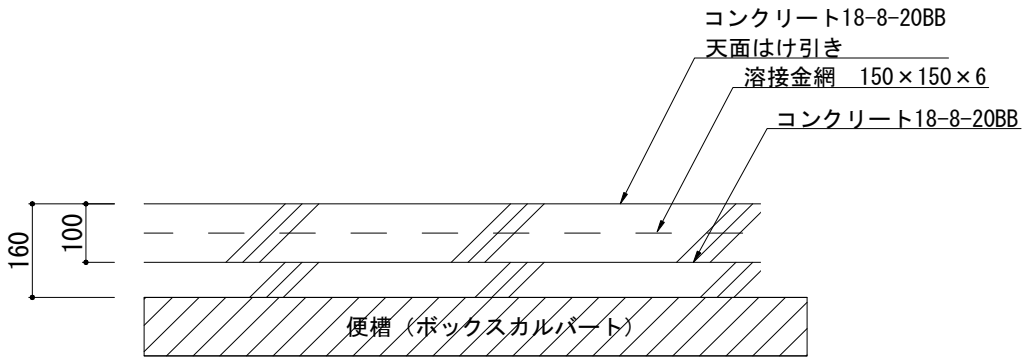

100 m2　当たり

名称	規格・形状	算式		単位	数量
コンクリート18-8-20BB　t=60					
		100m2*0.06=	6.0000	m3	6.00
コンクリート18-8-20BB　t=100					
		100m2*0.1=	10.0000	m3	10.00
天面はけ引き仕上げ					
		100m2	100.0000	m2	100.00

単位数量計算書

工種名		アスファルト舗装

算式根拠となる構造図

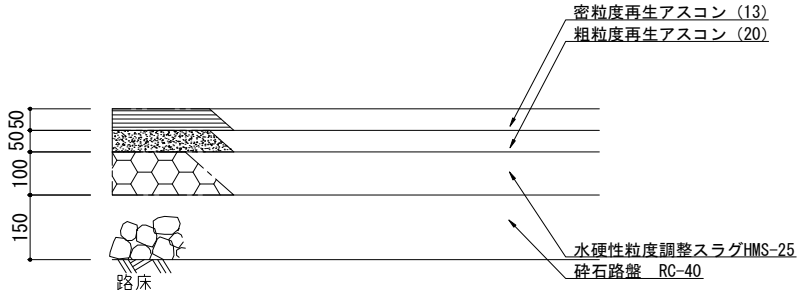

100 m2　当たり

名称	規格・形状	算式		単位	数量
不陸整正					
		100m2	100.0000	m2	100.00
砕石路盤　RC-40　t=150					
		100m2	100.0000	m2	100.00
水硬性粒度調整スラグHMS-25　t100					
		100m2	100.0000	m2	100.00
粗粒アスコン（20）　t=50					
		100m2	100.0000	m2	100.00
密粒アスコン（13）　t=50					
		100m2	100.0000	m2	100.00

単位数量計算書

工種名		真砂土舗装

算式根拠となる構造図

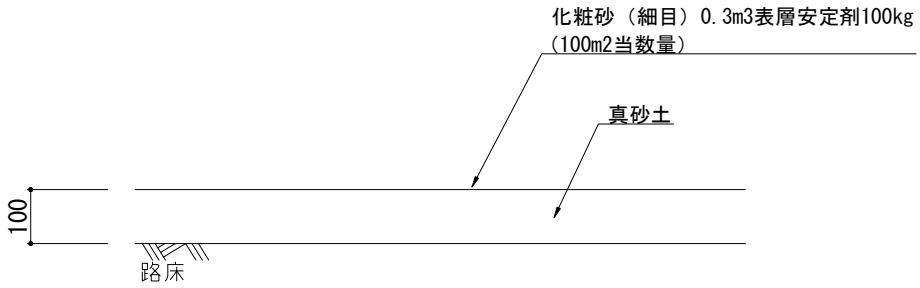

UR造園標準図参照

100 m2 当たり

名称	規格・形状	算式		単位	数量
不陸整正					
		100m2	100.0000	m2	100.00
真砂土 t=100(ふけ率未)					
		100m2*0.1=	10.0000	m3	10.00
表層安定剤					
		100m2当り100kg	100.0000	kg	100.00
化粧砂 細目					
		0.3m3	0.3000	m3	0.30

単位数量計算書

工種名	CF-1	コンクリート縁石－1	歩車道縁石

算式根拠となる構造図

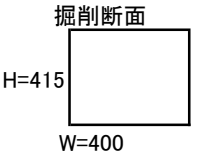

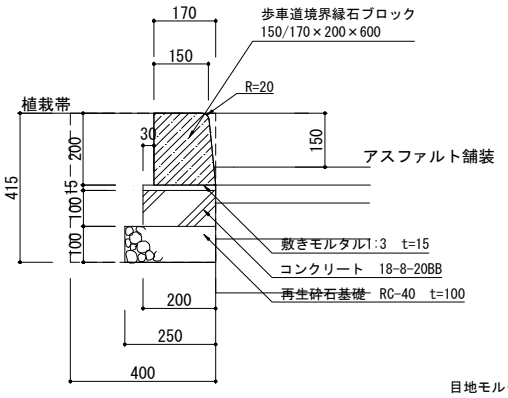

UR造園標準図参照

10 m 当たり

名称	規格・形状	算式		単位	数量
掘削			①		
		0.415*0.4*10m	1.6600	m3	1.66
埋戻し					
		①—②	0.8400	m3	0.84
残土処分			②		
		(0.25*0.1+0.2*0.115+0.17*0.2)*10m=	0.8200	m3	0.82
床ならし					
		0.25*10m=	2.5000	m2	2.50
再生砕石基礎 RC-40 100					
		0.25*10m*0.1	0.2500	m3	0.25
型枠					
		0.1*2*10m=	2.0000	m2	2.00
コンクリート 18-8-20					
		0.2*0.1*10m=	0.2000	m3	0.20
敷モルタル 1:3 t=10					
		0.2*0.015*10m=	0.0300	m3	0.03
コンクリート縁石 150/170×200×600				個	16.47
		10m 10/0.607= 16.47 個		m	10.00
目地モルタル 1:2 t=7mm					
		(0.15+0.17)*1/2*0.2*0.007*16.47=	0.0037	m3	0.004

単位数量計算書

工種名	CF-2	コンクリート縁石－２	乗り入れ

算式根拠となる構造図

【パターン－１】

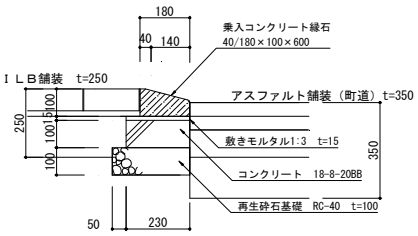

【パターン－２】

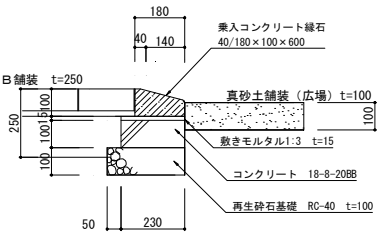

【パターン－３】

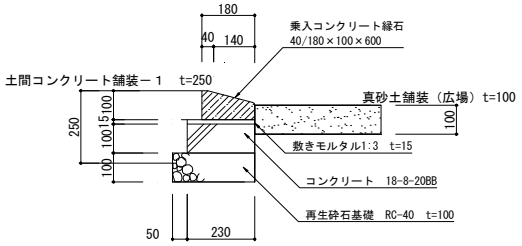

	舗装パターン
掘削　パターン－１	17.8 ILBとAS
掘削　パターン－２	16.3 ILBと真砂土
掘削　パターン－３	26.8 土間coと真砂土
	(m)

UR造園標準図参考

10 m　当たり

名称	規格・形状	算式					単位	数量
掘削	パターン－１	(0.065*0.2+0.23*0.265)*17.8m=	1.3163	m3	延長	60.90 m		
	パターン－２	(0.065*0.2+0.43*0.165)*16.3m=	1.3684	m3				
	パターン－３	(0.065*0.2+0.43*0.165)*26.8m=	2.2499	m3				
		Σ	4.9346	m3	1m当たり	0.0810 m3		
					10m当たり	0.8103 ①		0.81
埋戻し								
		①-②				0.3310	m3	0.33
残土処分	パターン－１	(0.065*0.05+0.23*0.265)*17.8m=	1.1428	m3	延長	60.90 m		
	パターン－２	(0.065*0.05+0.23*0.165)*16.3m=	0.6716	m3				
	パターン－３	(0.065*0.05+0.23*0.165)*26.8m=	1.1042	m3				
		Σ	2.9185	m3	1m当たり	0.0479 m3		
					10m当たり	0.4792 ②	m3	0.48
床ならし								
		0.28*10m=				2.8000	m2	2.80
再生砕石基礎　RC-40　100								
		0.28*10m*0.1				0.2800	m3	0.28
型枠								
		0.1*2*10m=				2.0000	m2	2.00
コンクリート　18-8-20								
		0.23*0.1*10m=				0.2300	m3	0.23
敷モルタル　1:3　t=10								
		0.23*0.015*10m=				0.0345	m3	0.03
乗り入れコンクリート縁石　40/180×100×600							個	16.47
		10m　10/0.607=	16.47	個			m	10.00
目地モルタル　1:2　t=7mm								
		(0.04*0.1+(0.1+0.05)*1/2*0.14)*0.007*16.47=				0.0017	m3	0.002

単位数量計算書

工種名	TF－1	**地先境界縁石－1**	地先+50

算式根拠となる構造図

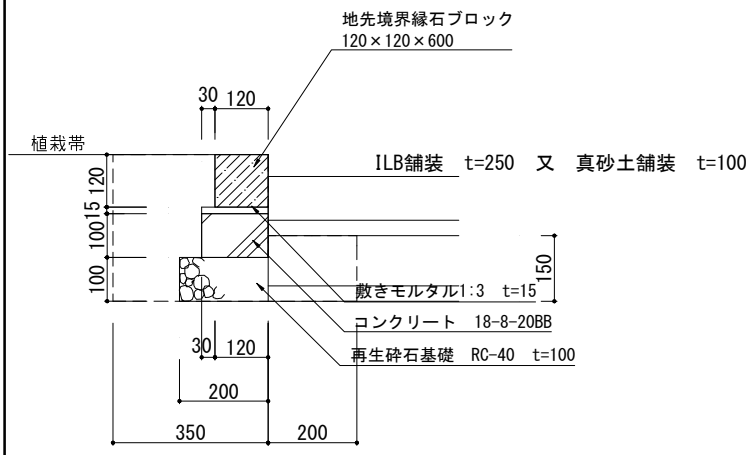

目地モルタル 1:2 7㎜標準

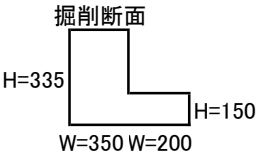

ILB t=250 21.4m	5.35
真砂土 t=100 41.2m	4.12
Σ=	9.470
L=	62.6
Av H≒	0.15

UR造園標準図参照

10 m 当たり

名称	規格・形状	算式		単位	数量
掘削			①		
		(0.35*0.335+0.15*0.2)*10m	1.4725	m3	1.47
埋戻し					
		①—②	0.9560	m3	0.96
残土処分			②		
		(0.2*0.1+0.15*0.115+0.12*0.12)*10m=	0.5165	m3	0.51
床ならし					
		0.2*10m=	2.0000	m2	2.00
再生砕石基礎 RC-40 100					
		0.2*10m*0.1	0.2000	m3	0.20
型枠					
		0.1*2*10m=	2.0000	m2	2.00
コンクリート 18-8-20					
		0.15*0.1*10m=	0.1500	m3	0.15
敷モルタル 1:3 t=10					
		0.15*0.015*10m=	0.0225	m3	0.02
地先境界縁石(面取り) 120*120*600				個	16.47
		10m 10/0.607= 16.47 個		m	10.00
目地モルタル 1:2 t=7mm					
		0.12*0.12*0.007*16.47=	0.0017	m3	0.002

単位数量計算書

工種名	TF－2	**地先境界縁石－2**	地先±0

算式根拠となる構造図

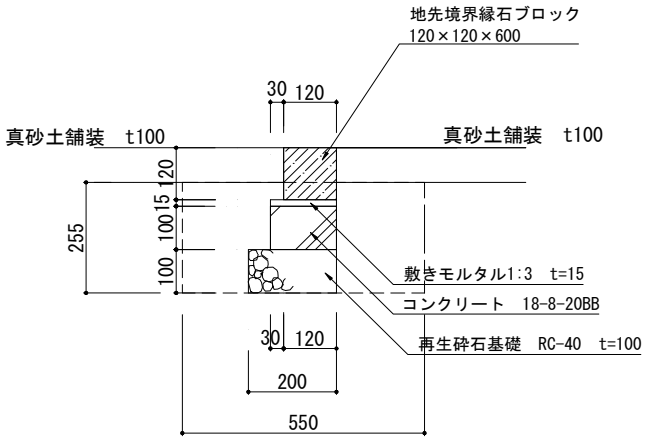

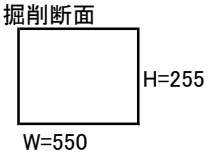

目地モルタル 1:2 7㎜標準

UR造園標準図参照

10 m 当たり

名称	規格・形状	算式		単位	数量
掘削			①		
		0.255*0.55*10m=	1.4025	m3	1.40
埋戻し					
		①—②	0.9820	m3	0.98
残土処分			②		
		(0.2*0.1+0.15*0.115+0.04*0.12)*10m=	0.4205	m3	0.42
床ならし					
		0.2*10m=	2.0000	m2	2.00
再生砕石基礎 RC-40 100					
		0.2*10m*0.1	0.2000	m3	0.20
型枠					
		0.1*2*10m=	2.0000	m2	2.00
コンクリート 18-8-20					
		0.15*0.1*10m=	0.1500	m3	0.15
敷モルタル 1:3 t=10					
		0.15*0.015*10m=	0.0225	m3	0.02
地先境界縁石 120*120*600				個	16.47
		10m 10/0.607= 16.47 個		m	10.00
目地モルタル 1:2 t=7mm					
		0.12*0.12*0.007*16.47=	0.0017	m3	0.002

単位数量計算書

工種名		ネットフェンスー1	H=1.5

算式根拠となる構造図

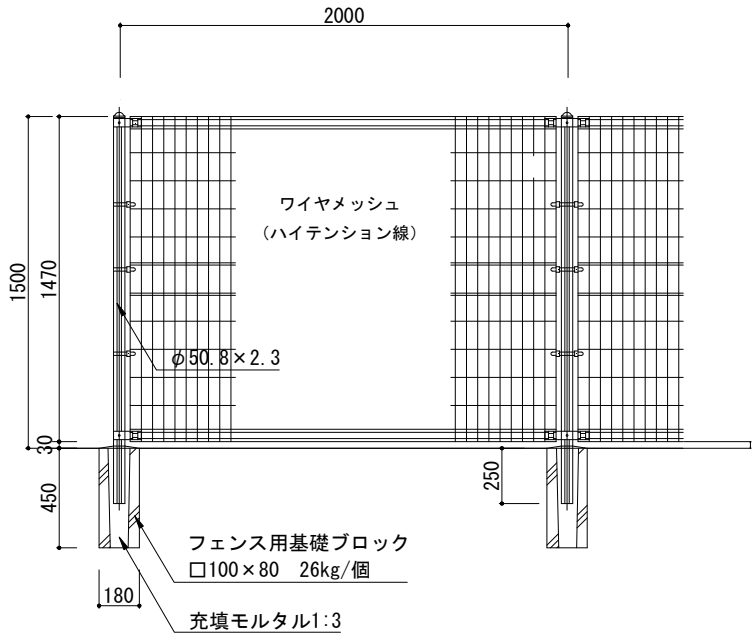

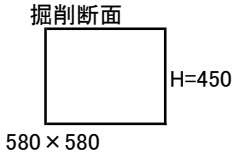

10 m　当たり

名称	規格・形状	算式		単位	数量
掘削			①		
		0.58*0.58*0.45*5ヶ所=	0.7569	m3	0.76
埋戻し					
		①—②	0.6840	m3	0.68
残土処分			②		
		0.18*0.18*0.45*5=	0.0729	m3	0.07
床ならし					
		0.18*0.18*5=	0.1620	m2	0.16
フェンス用基礎ブロック	□180 H=450				
		5個		個	5.0
充填モルタル	1:3				
		(0.09*0.09*0.45-(0.0508*1/2)^2*0.25)*5=	0.0174	m3	0.02
フェンス	H=1.5				
		10m		m	10.0

単位数量計算書

工種名		車止め　可動式

算式根拠となる構造図

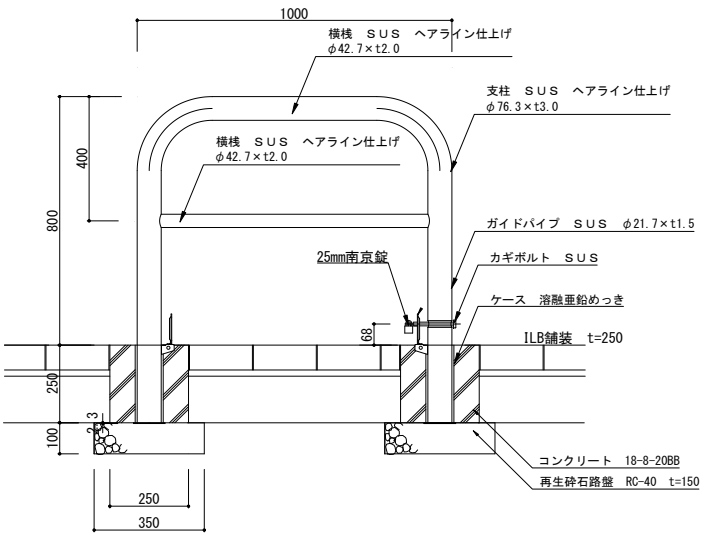

掘削断面　基礎2箇所

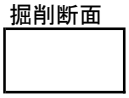

H=100

W=650

1 箇所　当たり

名称	規格・形状	算式		単位	数量
掘削			①		
		0.65*0.65*0.1*2か所=	0.0845	m3	0.08
埋戻し					
		①—②	0.0720	m3	0.07
残土処分			②		
		0.25*0.25*0.1*2か所=	0.0125	m3	0.01
床ならし					
		0.35*0.35*2=	0.2450	m2	0.25
再生砕石基礎　RC-40　100					
		0.35*0.35*2*0.1	0.0245	m3	0.02
型枠					
		0.25*0.25*4*2=	0.5000	m2	0.50
コンクリート　18-8-20BB					
		(0.25*0.25-(0.089*1/2)^2*3.14)*0.25*2=	0.0281	m3	0.03
車止め					
		1基		基	1.00

見積書-①　帝金　　SY83A3-10

NO　11

単位数量計算書

工種名		車止め 固定式

算式根拠となる構造図

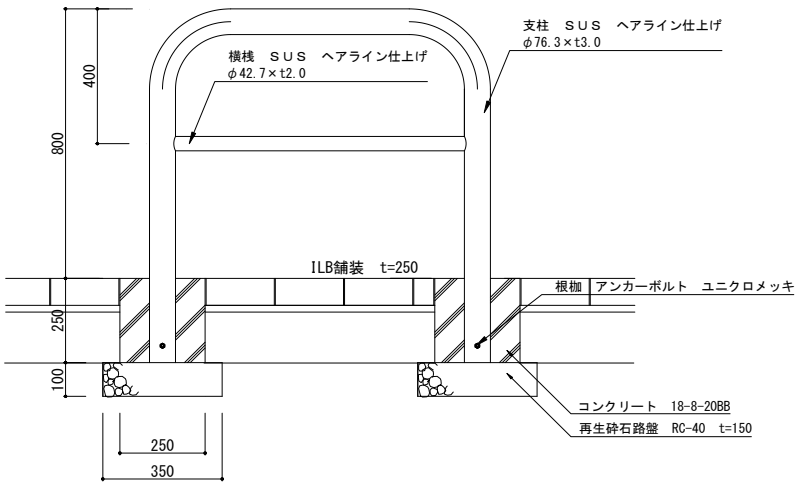

掘削断面 基礎2箇所

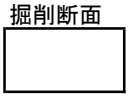

H=100

W=650

1 箇所 当たり

名称	規格・形状	算式	単位	数量
掘削		①		
		0.65*0.65*0.1*2か所= 0.0845	m3	0.08
埋戻し				
		①—② 0.0720	m3	0.07
残土処分		②		
		0.25*0.25*0.1*2か所= 0.0125	m3	0.01
床ならし				
		0.35*0.35*2= 0.2450	m2	0.25
再生砕石基礎 RC-40 100				
		0.35*0.35*2*0.1 0.0245	m3	0.02
型枠				
		0.25*0.25*4*2= 0.5000	m2	0.50
コンクリート 18-8-20BB				
		(0.25*0.25-(0.089*1/2)^2*3.14)*0.25*2= 0.0281	m3	0.03
車止め				
		1基	基	1.00

見積書-① 帝金	SY833-10

単位数量計算書

工種名		防災パーゴラ

算式根拠となる構造図

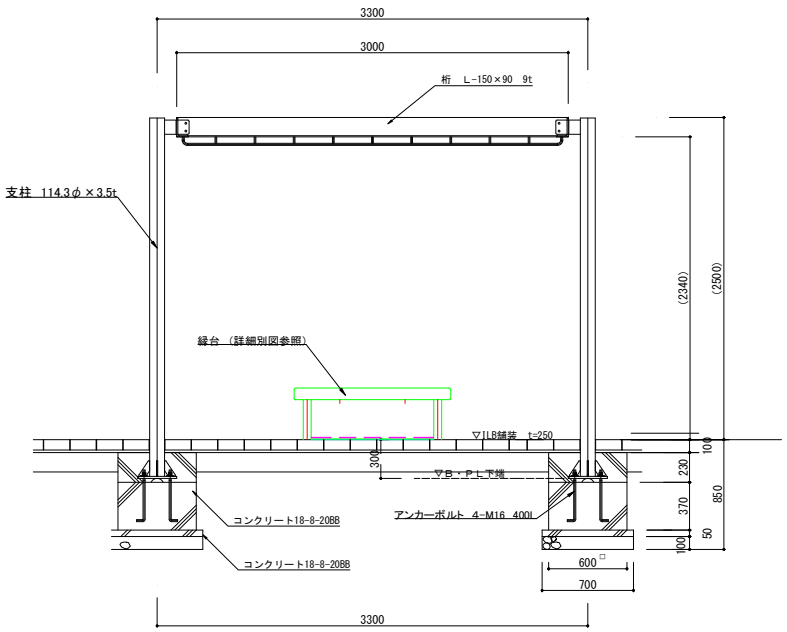

掘削断面

H=600

1000×1000　　基礎4箇所

1 箇所 当たり

名称	規格・形状	算式		単位	数量
掘削			①		
		1.0*1.0*0.6*4か所=	2.4000	m3	2.40
埋戻し					
		①—②	1.4580	m3	1.46
残土処分			②		
		(0.7*0.7*0.15+0.6*0.6*0.45)*4=	0.9420	m3	0.94
床ならし					
		0.7*0.7*4=	1.9600	m2	1.96
再生砕石基礎　RC-40　100					
		0.7*0.7*4*0.1	0.1960	m3	0.20
型枠					
		0.6*0.05*4*4=	0.5000	m2	0.50
コンクリート　18-8-20BB					
		0.7*0.7*0.05*4=	0.0980	m3	0.10
型枠					
		0.6*0.6*4*4=	5.7600	m2	5.76
コンクリート　18-8-20BB					
		(0.6*0.6*0.6-(0.1143*1/2)^2*0.184-0.3*0.3*0.016)*4=	0.8558	m3	0.86
シェルター					
		1基　　アンカーボルト含む		基	1.00
		テントは備品で計上、縁台に収納想定　見積書参照			

単位数量計算書

工種名		サイン

算式根拠となる構造図

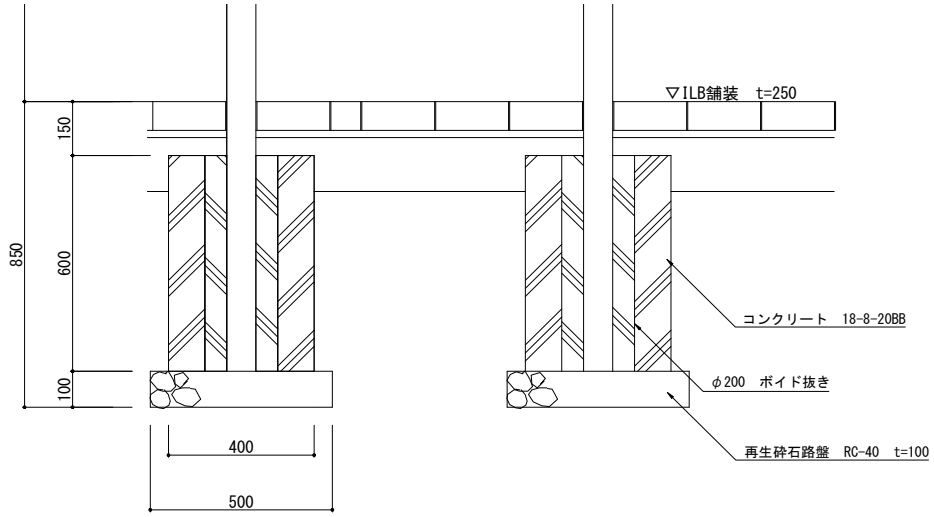

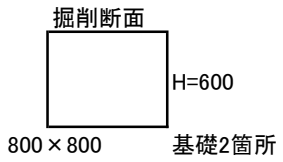

表示基盤内容は未定

1 箇所 当たり

名称	規格・形状	算式		単位	数量
掘削			①		
		0.8*0.8*0.6*2か所=	0.7680	m3	0.77
埋戻し					
		①—②	0.5580	m3	0.56
残土処分			②		
		(0.5*0.5*0.1+0.4*0.4*0.5)*2か所=	0.2100	m3	0.21
床ならし					
		0.5*0.5*2=	0.5000	m2	0.50
再生砕石基礎　RC-40　100					
		0.5*0.5*2*0.1	0.0500	m3	0.05
型枠					
		0.4*0.6*4*2=	1.9200	m2	1.92
ボイド抜きφ200L=0.6m					
		0.6*2=	1.2000	m	1.20
コンクリート　18-8-20		支柱断面積　0.0024m2			
		(0.6*0.6-0.0024*0.6)*0.6*2=	0.4303	m3	0.43
サイン					
		1基　　記入内容は未完		基	1.00

見積書－③コトブキ　　ソフティーUC-S548334A　Darkblue

単位数量計算書

工種名		かまどベンチ

算式根拠となる構造図

掘削断面

H=200

600×700　　基礎2箇所

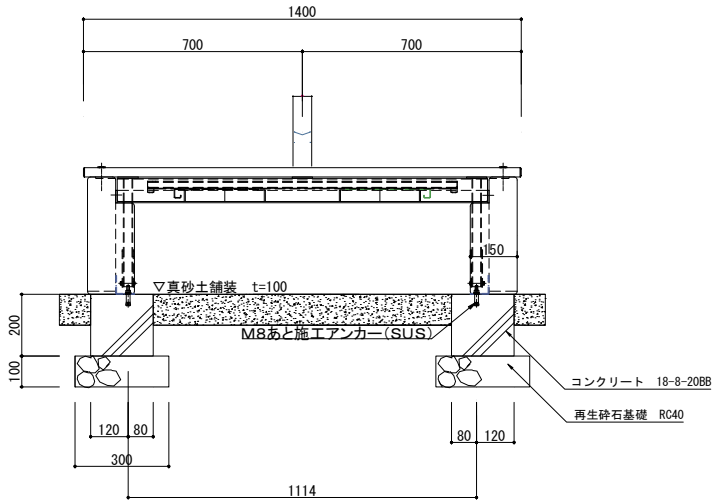

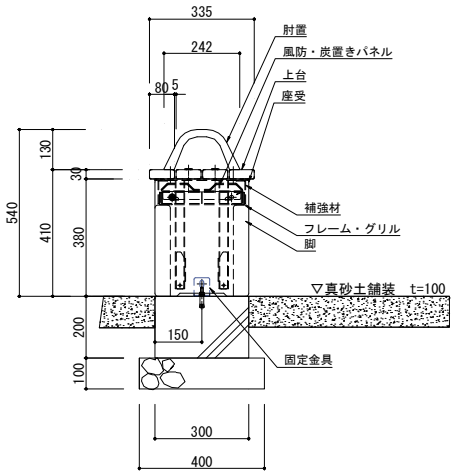

1 箇所　当たり

名称	規格・形状	算式		単位	数量
掘削			①		
		0.6*0.7*0.2*2か所=	0.1680	m3	0.17
埋戻し					
		①—②	0.1320	m3	0.13
残土処分			②		
		(0.4*0.3*0.1+0.3*0.2*0.1)*2か所-	0.0360	m3	0.04
床ならし					
		0.4*0.3*2=	0.2400	m2	0.24
再生砕石基礎　RC-40　100					
		0.4*0.3*2*0.1	0.0240	m3	0.02
型枠					
		(0.3*0.2*2+0.2*0.2*2)*2=	0.4000	m2	0.40
コンクリート　18-8-20BB					
		0.3*0.2*0.2*2=	0.0240	m3	0.02
かまどベンチ					
		1基		基	1.00

単位数量計算書

工種名		縁台

算式根拠となる構造図

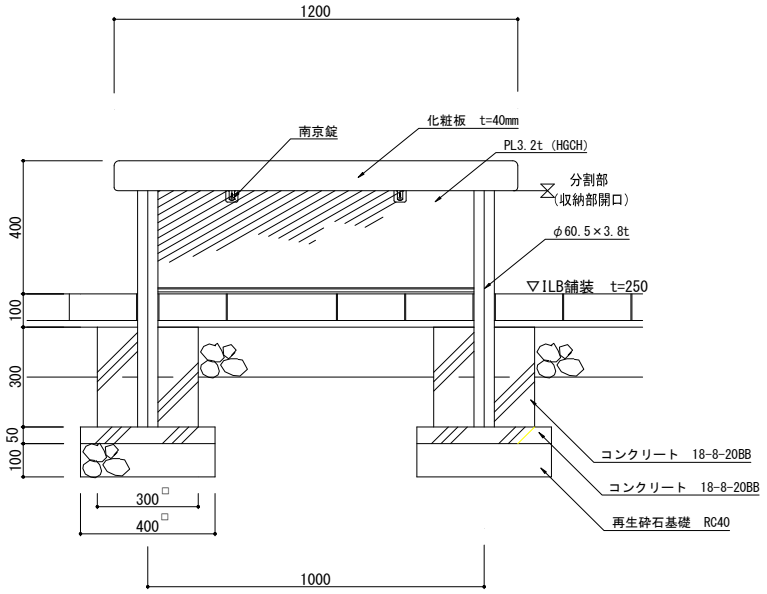

掘削断面

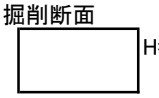

700×700　　基礎4箇所

1 箇所 当たり

名称	規格・形状	算式		単位	数量
掘削			①		
		0.7*0.7*0.3*4か所=	0.5880	m3	0.59
埋戻し					
		①—②	0.4380	m3	0.44
残土処分			②		
		(0.4*0.4*0.15+0.3*0.3*0.15)*4=	0.1500	m3	0.15
床ならし					
		0.4*0.4*4=	0.6400	m2	0.64
再生砕石基礎 RC-40 100					
		0.4*0.4*4*0.1	0.0640	m3	0.06
型枠					
		0.4*0.05*4*4=	0.3200	m2	0.32
コンクリート 18-8-20					
		0.4*0.4*0.05*4=	0.0320	m3	0.03
型枠					
		0.3*0.3*4*4=	1.4400	m2	1.44
コンクリート 18-8-20					
		(0.3*0.3*0.3-(0.0605*1/2)^2*0.3)*4=	0.1069	m3	0.11
縁台					
		1基		基	1.00

見積書-② タカオ	縁台（収納備品は別途）

単位数量計算書

工種名		手洗い場

算式根拠となる構造図

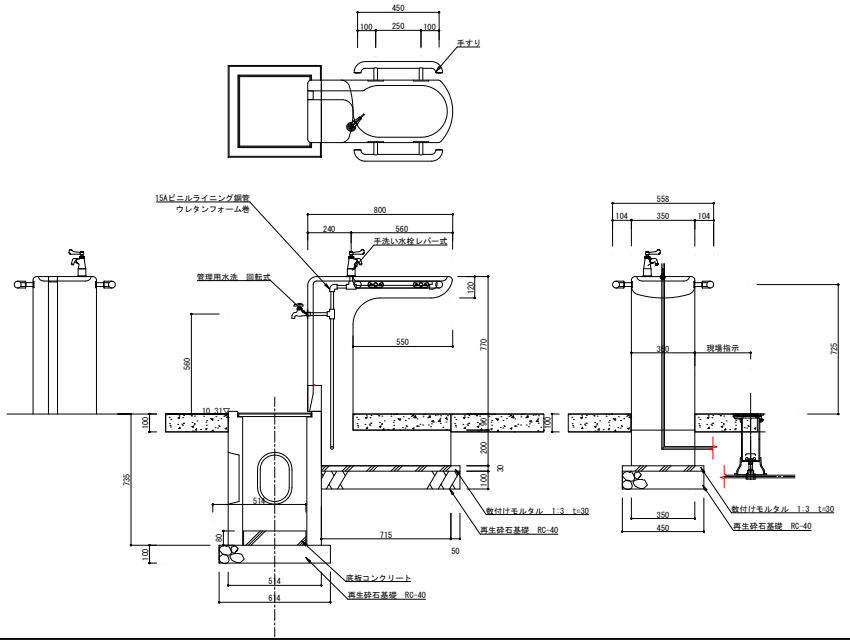

掘削断面

本体　H=320

W=(0.715+0.2)*(0.35+0.2*2)

0.915×0.75

桝部　H=0.735

W=(0.514+0.2)*(0.514+0.2*2)

0.714×0.914

1 箇所　当たり

名称	規格・形状	算式		単位	数量
掘削		本体　桝部	①		
		0.915*0.75*0.32+0.714*0.914*0.75=	0.7090	m3	0.71
埋戻し					
		①—②	0.4090	m3	0.41
残土処分		本体　桝部	②		
		0.765*0.45*0.13+0.715*0.35*0.19+0.614*0.614*0.1+0.514*0.514*0.635=	0.3001	m3	0.30
床ならし					
		0.765*0.45+0.314*0.614=	0.5370	m2	0.54
再生砕石基礎　RC-40　100					
		0.765*0.45+0.314*0.614*0.1	0.0537	m3	0.05
据付モルタル　1:3　t=30					
		(0.765*0.45+0.314*0.614)*0.03=	0.0161	m3	0.02
本体+桝部					
	格子蓋含む	1式		式	1.00

見積書-③　コトブキ　　手洗い

NO　17

単位数量計算書

工種名		給水管　HIVP20

算式根拠となる構造図

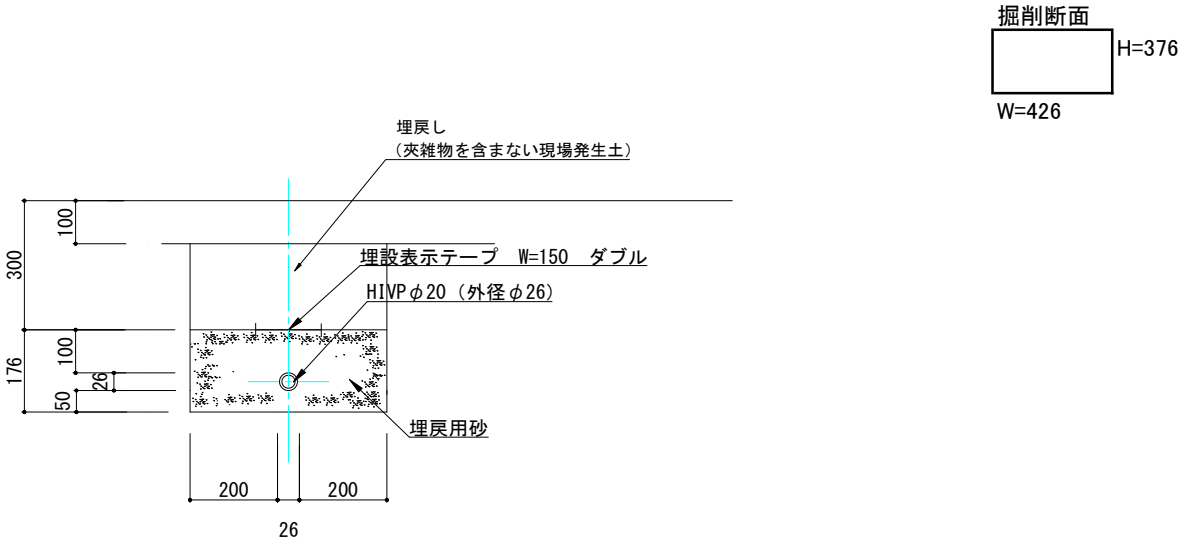

10 m　当たり

名称	規格・形状	算式		単位	数量
掘削			①		
		0.376*0.426*10m=	1.6018	m3	1.60
埋戻し					
		①—②	0.8520	m3	0.85
残土処分			②		
		0.176*0.426*10m=	0.7498	m3	0.75
床ならし					
		0.426*10m	4.2600	m2	4.26
埋め戻し用砂					
		(0.176*0.426-(0.026*1/2)^2*3.14)*10m=	0.7445	m3	0.74
埋設表示テープ					
		10m		m	10.00
HIVP20					
		10m		m	10.00

単位数量計算書

工種名		ゲートバルブ

算式根拠となる構造図

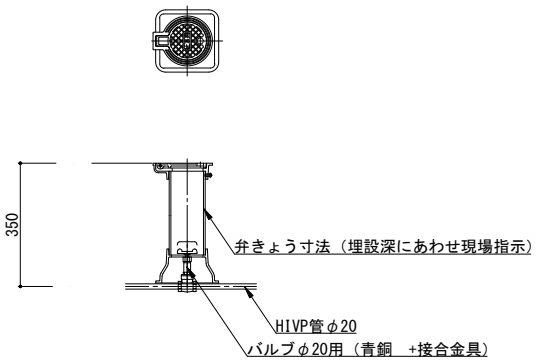

福西鋳物

1 箇所 当たり

名称	規格・形状	算式	単位	数量
弁きょう				
		1箇所	箇所	1.00
バルブ	φ20 青銅・接合金具とも			
		1箇所	箇所	1.00

単位数量計算書

工種名		便槽

算式根拠となる構造図

本体　　砕石底面積　8.5*1.66　掘削深H=1.555　5分転び

窯場　　砕石底面積　0.94*0.94　掘削深H=0.47　直・余掘り200
2か所

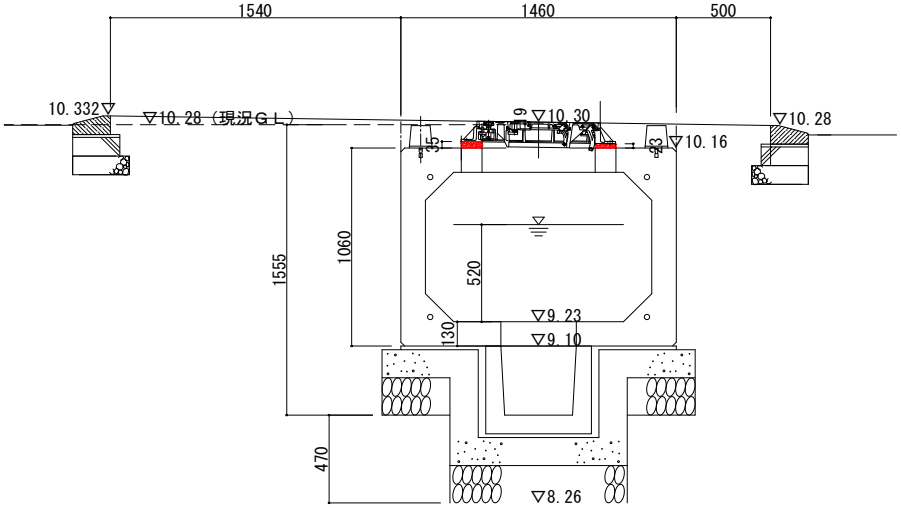

1 箇所　当たり

名称	規格・形状	算式			単位	数量
掘削	本体	(8.5*1.66+(1.555*0.5*2+8.5)*(1.545*0.5*2+1.66))*1/2*1.555=	36.0265	①		
	窯場	1.34*1.34*0.47*2=	1.6879	②		
		①＋②	37.7143	③	m3	37.71
埋め戻し						
		③−⑥	18.8578		m3	18.86
残土処分	本体	8.5*1.66*0.35+1.46*8.3*1.08=	18.0259	④		
	窯場	0.94*0.94*0.47*2=	0.8306	⑤		
		④＋⑤	18.8565	⑥	m3	18.85
床ならし						
		8.5*1.66=	16.3934		m2	16.39
再生砕石基礎　RC-40　t=200						
		8.5*1.66*0.2	2.8220		m3	2.82
型枠		本体　　窯場				
		(8.5+1.66)*2*0.15+(0.64*0.47+0.94*0.47)*4*2=	8.9888		m2	8.99
コンクリート　18-8-20BB						
		8.5*1.66*0.15+(0.94*2+0.64*2)*0.15*0.47*2=	2.5621		m3	2.56
据付モルタル　1:3						
		8.5*1.66*0.02+(0.64*2+0.56*2)*0.45*2*0.04=	0.3686		m3	0.37
型枠			0.2822			
コンクリート　18-8-20BB						
		8.5*1.66*0.15+(0.94*2+0.64*2)*0.15*0.47*2=	2.5621		m3	2.56
便槽本体	テント固定基礎ブロック20個、便槽1か所削孔加工品					
		1式			式	1.0
マンホール蓋設置調整モルタル	蓋φ600タイプ2枚	((0.82*1/2)^2*3.14-(0.6*1/2)^2*3.14)*0.018=	0.0044	a		
	設置幅110mm	((0.82*1/2)^2*3.14-(0.6*1/2)^2*3.14)*0.034=	0.0083	b		
		蓋φ300タイプ3枚 ((0.52*1/2)^2*3.14-(0.3*1/2)^2*3.14)*0.0505*3=	0.0215	c		
		a+b+c=			m3	0.03
リング　φ600　H=50						
		1個　　29kg／個			個	1.00

見積書－④ 日本興業　　サイレット5連槽

単位数量計算書

工種名		汚水桝高調－1　　10.22→10.38			
算式根拠となる構造図					

10 箇所　当たり

名称	規格・形状	算式		単位	数量
掘削			①		
		(0.015*0.2+0.065*0.41)*10m	0.2965	m3	0.30
埋戻し					
		①—②	0.0000	m3	0.00
残土処分			②		
		(0.015*0.2+0.41*0.065)*10m=	0.2965	m3	0.30
床ならし					
		0.26*10m=	2.6000	m2	2.60
再生砕石基礎　RC-40　100					
		0.26*10m*0.1	0.2600	m3	0.26
型枠					
		0.1*2*10m=	2.0000	m2	2.00
コンクリート　18-8-20BB					
		0.21*0.1*10m=	0.2100	m3	0.21
敷モルタル　1:3@15					
		0.21*0.015*10m=	0.032	m3	0.03
歩車道縁石　フラット150/180*200*60			10.0	m	10.0
		10/0.61=	16.3934　③	本	16.39
目地モルタル　1:2　@10					
		(0.15+0.18)*1/2*0.2*0.01*③=	0.0054	m3	0.01

単位数量計算書

工種名		汚水桝高調－２	10.12→10.43		
算式根拠となる構造図					

10 箇所 当たり

名称	規格・形状	算式		単位	数量
掘削			①		
		(0.015*0.2+0.065*0.41)*10m	0.2965	m3	0.30
埋戻し					
		①—②	0.0000	m3	0.00
残土処分			②		
		(0.015*0.2+0.41*0.065)*10m=	0.2965	m3	0.30
床ならし					
		0.26*10m=	2.6000	m2	2.60
再生砕石基礎 RC-40 100					
		0.26*10m*0.1	0.2600	m3	0.26
型枠					
		0.1*2*10m=	2.0000	m2	2.00
コンクリート 18-8-20BB					
		0.21*0.1*10m=	0.2100	m3	0.21
敷モルタル 1:3@15					
		0.21*0.015*10m=	0.032	m3	0.03
歩車道縁石 フラット150/180*200*60			10.0	m	10.0
		10/0.61=	16.3934 ③	本	16.39
目地モルタル 1:2 @10					
		(0.15+0.18)*1/2*0.2*0.01*③=	0.0054	m3	0.01

単位数量計算書

工種名		止水バルブ　　清掃用

算式根拠となる構造図

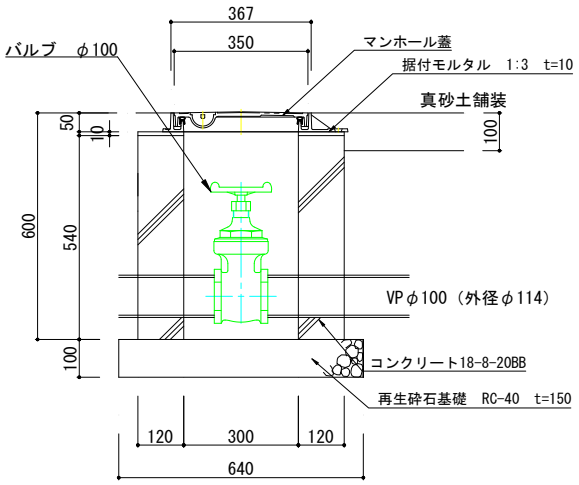

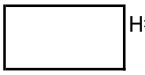

1 箇所　当たり

名称	規格・形状	算式		単位	数　量
掘削			①		
		0.79*0.94*0.6=	0.4456	m3	0.45
埋戻し					
		①—②	0.2588	m3	0.26
残土処分			②		
		0.64*0.64*0.1+0.54*0.54*0.5=	0.1868	m3	0.19
床ならし					
		0.64*0.64=	0.4096	m2	0.41
再生砕石基礎　RC-40　100					
		0.64*0.64*0.1	0.0410	m2	0.04
型枠					
		0.54*0.54*4+0.3*0.54*4=	1.8144	m2	1.81
コンクリート　18-8-20BB					
		0.54*0.54*0.54-0.3*0.3*0.54-(0.114*1/2)^2*3.14*0.12*2=	0.1064	m3	0.11
敷モルタル　1:3@10					
		(0.54*0.54-0.3*0.3)*0.01=	0.0020	m3	0.002
バルブ	100A用				
		1個		個	1.00
マンホール蓋					
		1枚		枚	1.00
VPφ100	便槽接続用				
		L=0.3m 接続材料のみ計上	0.3000	m	0.30

見積書ー　福西鋳物　　マンホール蓋MHA-P-300

単位数量計算書

工種名		汚水排水管　VU100　　便槽から

算式根拠となる構造図

平均掘削の算出

上流側GL	10.2	下流側GL	10.22
上流側管底	9.75	下流側管底	9.72

管延長　L=4.5m

平均掘削深　0.475m+0.107m=0.582m

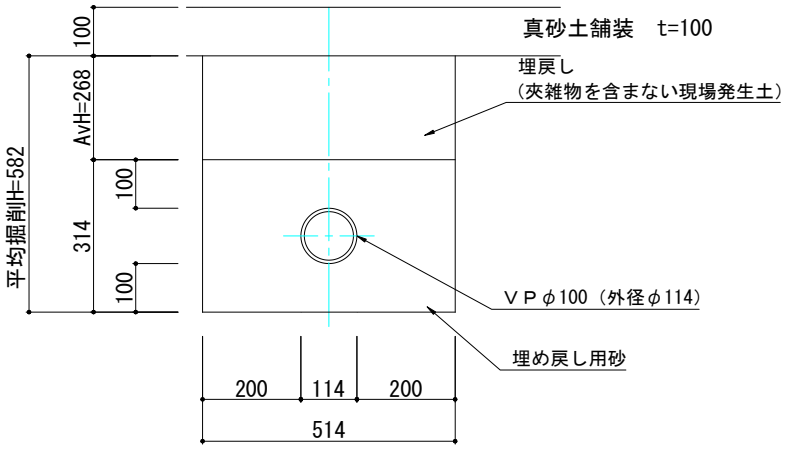

10 m　当たり

名称	規格・形状	算式		単位	数量
掘削			①		
		0.514*0.582*10m	2.9915	m3	2.99
埋戻し	夾雑物を含まない現場発生土(流用)				
		①—②	1.3775	m3	1.38
残土処分			②		
		0.514*0.314*10m=	1.6140	m3	1.61
床ならし					
		0.514*10m=	5.1400	m2	5.14
埋め戻し用砂					
		(0.514*0.314-(0.114*1/2)^2*3.14)*10m=	1.5119	m3	1.51
VU100					
		10m		m	10.00

単位数量計算書

工種名		汚水排水管　VU100　　手洗いから

算式根拠となる構造図

平均掘削の算出

上流側GL　10.21　　下流側GL　10.10

上流側管底　9.89　　下流側管底　9.82

管延長　L=7.0m

平均掘削深　0.30m+0.107m=0.407m

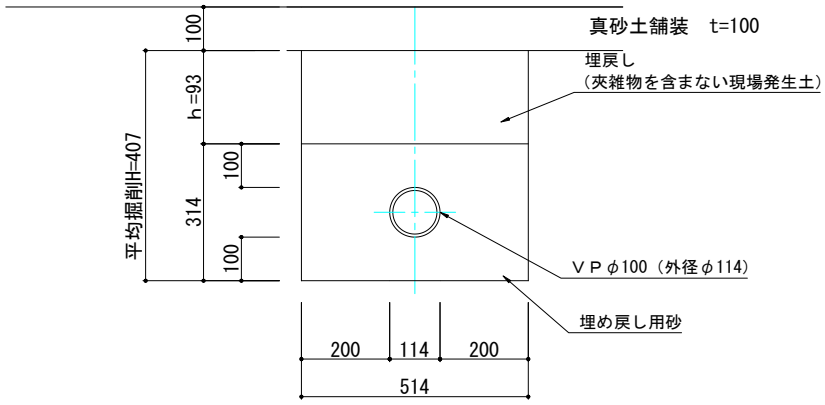

10 m　当たり

名称	規格・形状	算式		単位	数量
掘削			①		
		0.514*0.407*10m	2.0920	m3	2.09
埋戻し	夾雑物を含まない現場発生土(流用)				
		①—②	0.4780	m3	0.48
残土処分			②		
		0.514*0.314*10m=	1.6140	m3	1.61
床ならし					
		0.514*10m=	5.1400	m2	5.14
埋め戻し用砂					
		(0.514*0.314-(0.114*1/2)^2*3.14)*10m=	1.5119	m3	1.51
VU100					
		10m		m	10.00

単位数量計算書

工種名		集水桝

算式根拠となる構造図

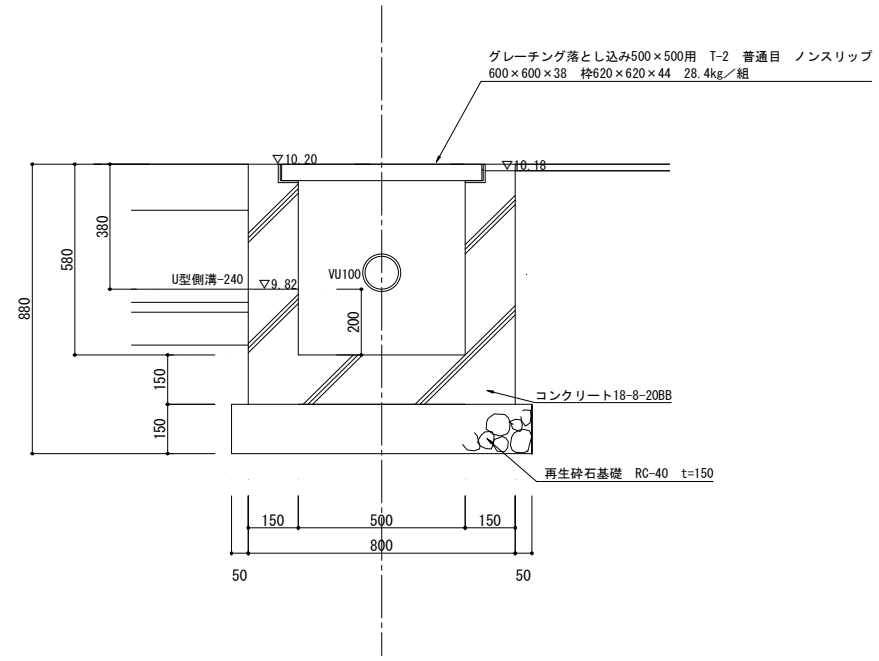

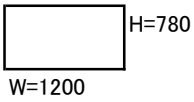

1 箇所 当たり

名称	規格・形状	算式	単位	数量
掘削		①		
		1.2*1.2*0.78= 1.1232	m3	1.12
埋戻し				
		①—② 0.5665	m3	0.57
残土処分		②		
		0.9*0.9*0.15+0.8*0.8*0.63= 0.5567	m3	0.56
床ならし				
		0.9*0.9= 0.8100	m2	0.81
再生砕石基礎 RC-40 150				
		0.9*0.9*0.15 0.1215	m3	0.12
型枠				
		0.78*0.8*4+0.5*0.63*4= 3.7560	m2	3.76
コンクリート 18-8-20BB		0.8*0.8*0.78-0.5*0.5*0.536-0.62*0.62*0.044-(0.38*0.24+(0.114*1/2)^2*3.14)*0.15		
		0.3331	m3	0.33
グレーチング 500穴用 T-2 普通目 ノンスリップ 28.4kg／組				
		1枚	枚	1.00

単位数量計算書

工種名		現場打側溝

算式根拠となる構造図

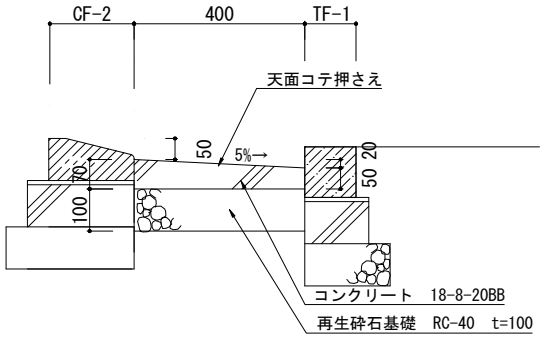

10 m 当たり

名称	規格・形状	算式		単位	数量
掘削		①			
		周辺施設で掘削済み		m3	0.00
埋戻し					
		①—②		m3	0.00
残土処分		②			
		周辺施設で掘削済み		m3	0.00
床ならし					
		0.4*10m=	4.0000	m2	4.00
再生砕石基礎 RC-40 100					
		0.4*10m*0.1	0.4000	m3	0.40
コンクリート 18-8-20BB					
		0.06*0.4*10m=	0.2400	m2	0.24

単位数量計算書

工種名		U型側溝	Uトラフ240

算式根拠となる構造図

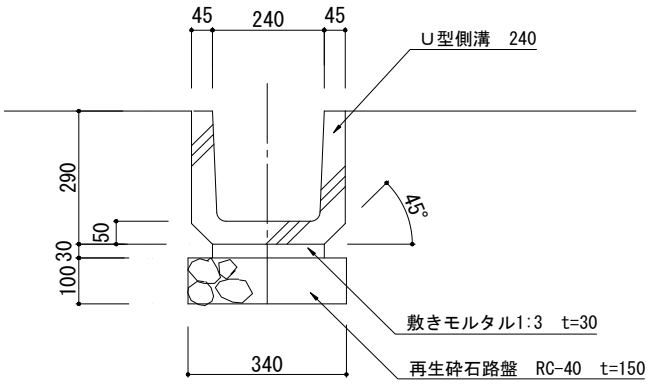

掘削断面

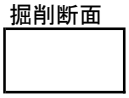

周辺が他工種で掘削済み
本体寸法を計上

10 m　当たり

名称	規格・形状	算式		単位	数量
掘削			①		
		0.34*0.42*10m=	1.4280	m3	1.43
埋戻し					
		①—②	0.0840	m3	0.08
残土処分			②		
		(0.34*0.1+0.24*0.03+0.29*0.33-0.05*0.05)*10m=	1.3440	m3	1.34
床ならし					
		0.34*10m=	3.4000	m2	3.40
再生砕石基礎　RC-40　100					
		0.34*10m*0.1	0.3400	m3	0.34
敷モルタル　1:3　t=30					
		0.24*0.03*10m=	0.0720	m3	0.07
Uトラフ　240				個	16.39
		10m　10/0.61=　16.39 個		m	10.00

単位数量計算書

工種名		横断側溝　　バス停付近

算式根拠となる構造図

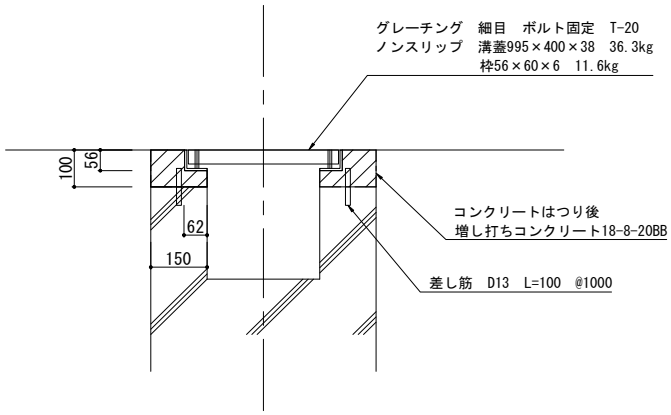

10 m　当たり

名称	規格・形状	算式	単位	数量
掘削				
		周辺施設で掘削済み	m3	0.00
埋戻し				
			m3	0.00
残土処分				
		周辺施設で掘削済み	m3	0.00
[撤去]				
無筋コンクリート撤去処分				
		(0.15*0.1-0.062*0.056*2)*2*10m= 0.1611	m3	0.16
グレーチング・溝蓋		グレーチング　L=18.0m　T-20　落とし込み　普通目　枠とも38.5kg／m　693.0k R5MO50-30想定		
		縞鋼板　L=3.2m　0.4*3.2=1.28m2　26.5kg/m2　33.9kg（　1枚995mm	枚	10.00
		(①＋②)*21.2/10= 1539.12	kg	1539.12
[施設更新]				
はつり				
		0.15*2*10m= 3.0000	m2	3.00
差し筋　D13　L=100　@1000				
		0.1*10本*2*0.955kg/m= 1.9900	kg	1.99
型枠				
		0.1*2*2*10m= 4.0000	m2	4.00
コンクリート　18-8-20BB				
		(0.15*0.1-0.056*0.062)*2*10m= 0.2306	m3	0.23
グレーチング　T-20細目ボルト固定　47.9kg/m				
		10m	m	10.0

単位数量計算書

工種名		ソーラー照明

算式根拠となる構造図

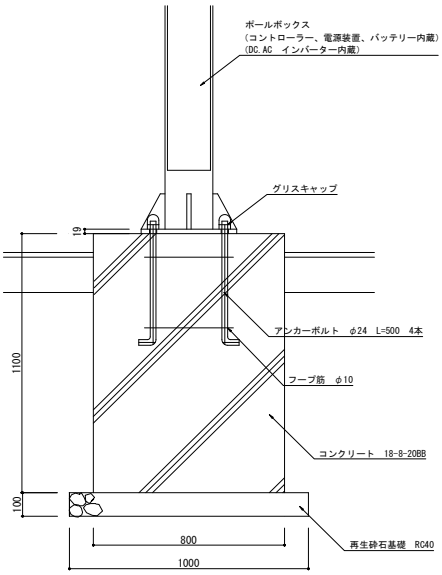

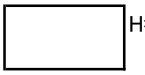

□1200

舗装控除はILBで計上

1 基 当たり

名称	規格・形状	算式	単位	数量
掘削		①		
		1.2*1.2*0.95= 1.3680	m3	1.37
埋戻し				
		①—② 0.7240	m3	0.72
残土処分		②		
		1.0*1.0*0.1+0.8*0.8*0.85= 0.6440	m3	0.64
床ならし				
		1.0*1.0= 1.0000	m2	1.00
再生砕石基礎 RC-40 100				
		1.0*1.0*0.1 0.1000	m3	0.10
型枠				
		0.8*1.1*4= 3.5200	m2	3.52
コンクリート 18-8-20BB				
		0.8*0.8*1.1= 0.7040	m3	0.70
ソーラー時計 本体		アンカーボルト含む		
		1基 1.0	基	1.0

見積書－ 岩崎電気 ソーラー時計

単位数量計算書

工種名		ブロック積擁壁

算式根拠となる構造図

横筋形状確認

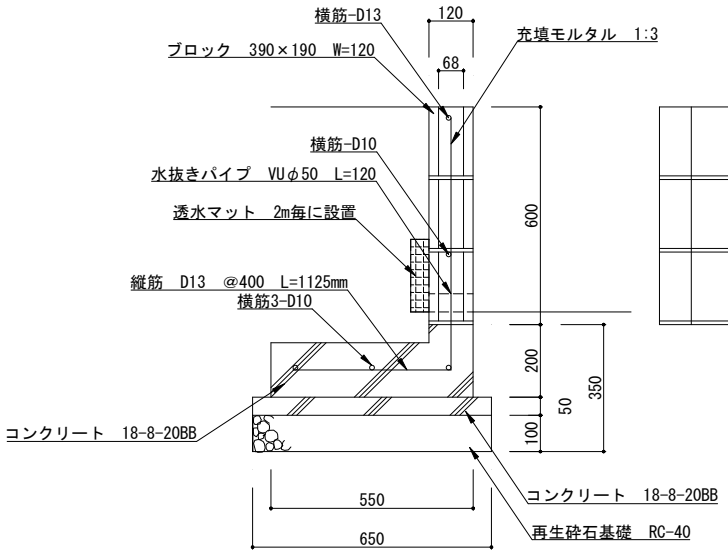

掘削断面

フ―チング(底面)のみ計上

W=950 H=300

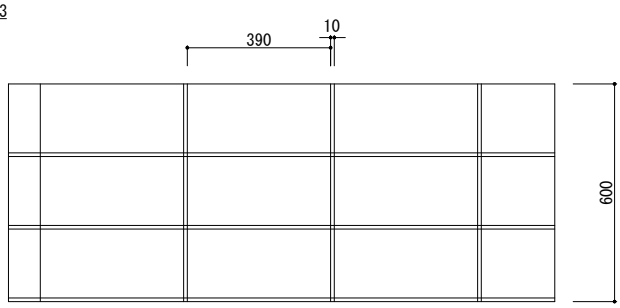

10 m 当たり

名称	規格・形状	算式		単位	数量
掘削			①		
		0.95*0.3*10m=	2.8500	m3	2.85
埋戻し					
		①―②	1.0500	m3	1.05
残土処分			②		
		(0.65*0.15+0.55*0.15)*10m=	1.800	m3	1.80
床ならし					
		0.65*10m=	6.5000	m2	6.50
再生砕石基礎 RC-40 100					
		0.65*10m*0.1	0.6500	m3	0.65
型枠					
		0.05*2*10m=	1.0000	m2	1.00
コンクリート18-8-20BB					
		0.65*0.05*10m=	0.3250	m3	0.33
型枠					
		0.2*2*10m=	4.0000	m2	4.00
コンクリート18-8-20BB					
		(0.55*0.15+0.05*0.12)*10m=	0.8850	m3	0.89
透水マット					
		0.3*03*(10/2)=	0.4500	m2	0.45
D13					
		(1.12*(10/0.4)+10.0)*0.995kg/m=	37.8100	kg	37.81
D10					
		10*4*0.56kg/m=	22.4000	kg	22.40
ブロック 390*120 H=200		(0.39*0.2)*75＝5.85		m2	5.85
		3段×(10/0.4)=		個	75.0
水抜きパイプ φ50 L=120		必要に応じ設置、現場状況確認			
	2mピッチ	0.12*5=	0.6000	m	0.60
充填モルタル 1:3					
		(0.12*3*10m+0.19*0.12*75個)*0.01+(0.068*1/2)^2*3.14*0.6*25:	0.1075	m3	0.11

単位数量計算書

工種名		ヒラドツツジ　0.4-　-0.4		

算式根拠となる構造図

標準植え付け　土壌改良等

植穴1本当りの土壌改良

鉢径	17cm
鉢高	10cm
植穴径	33cm
植穴深さ	31cm
鉢容量	0.002m3
植穴容量	0.0026m3
排水層ホワイトロー	5cm(4リットル)
客土　15%改良	植栽用良質真砂土　85%×ふけ率1.1
	0.019m3
	オールインワン(鉱物繊維改良材・東邦レオ)15%×ふけ率1.1
	3リットル
残土量	0.010m3

1m2当り　4株

10 株　当たり

名称	規格・形状	算式		単位	数量
ヒラドツツジ	0.4-　-0.4				
		10株		株	10.00
植栽用良質真砂土					
		0.019*10本=	0.1900	m3	0.19
ホワイトローム					
		4リットル×10本=	40.0000	ℓ	40.00
オールインワン					
		3リットル×10本=	30.0000	ℓ	30.00
植穴残土処分					
		0.010m*10本=	0.1000	m3	0.10

単位数量計算書

工種名		フェンス撤去　　H=1.5

算式根拠となる構造図

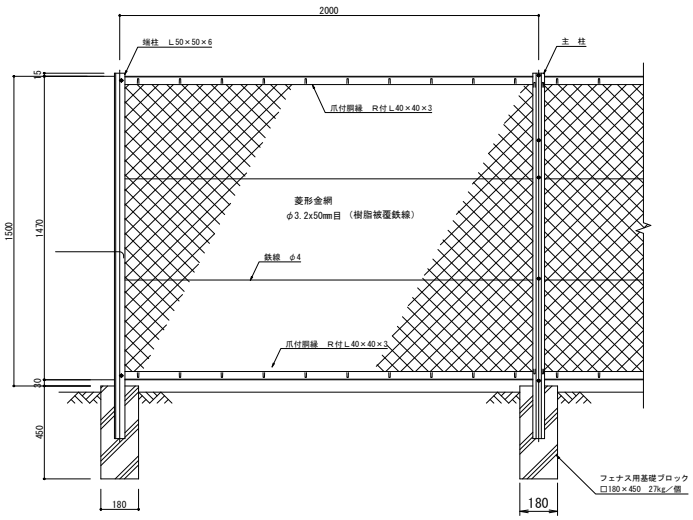

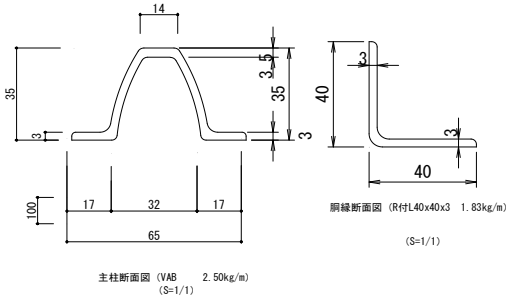

基礎5個

10 m　当たり

名称	規格・形状	算式		単位	数量
無筋コンクリート撤去		0.18*0.18*5個　重量	0.162	m2	0.16
		0.18*0.18*0.45*5個=　0.0729*2.3=　0.1677 t	0.0729	m3	0.07
金網　φ3.2×50目			①		
	H=4.0m	1.47*10m*2.6kg／m2	38.2200	kg	38.22
主柱			②		
	L=1.77m	1.77m*5本*2.5kg／m=	22.1250	kg	22.13
胴縁			③		
		10m*2*1.83kg/m=	36.6000	kg	36.60
鉄線			④		
		10m*2*0.098kg/m=	1.9600	kg	1.96
鋼材処分					
		①＋②＋③＋④=	98.9050	kg	98.91

単位数量計算書

工種名	バス停留所工事	**バス停上屋**

算式根拠となる構造図

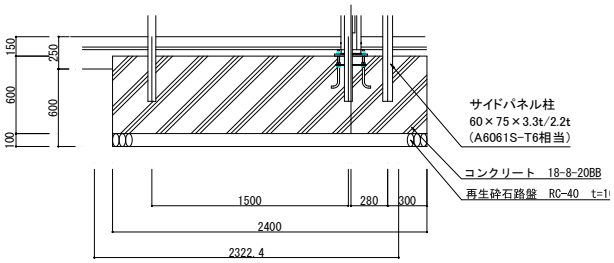

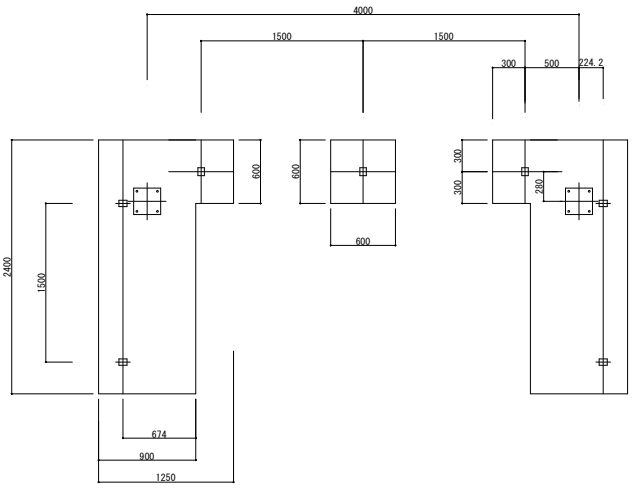

基礎伏図

	掘削深		底面積	
基礎大2か所	0.6	躯体0.6	0.9*2.4+0.6*0.3=	2.34 m2
基礎小1個所	0.36	躯体0.4	0.6*0.6=	0.36 m2

インロク控除

1 箇所 当たり

名称	規格・形状	算式			単位	数量
掘削				①		
		小 0.36*1.0*1.0=	0.3600	5.0880	m3	5.09
		大 (2.8*1.3+0.3*1.0)*0.6*2か所=	4.7280			
埋戻し						
		①—②		2.4060	m3	2.41
残土処分				②		
		0.36m2*0.35+2.34m2*0.6*2=		2.6820	m3	2.68
床ならし						
		2.34*2+0.36=		5.0400	m2	5.04
再生砕石基礎 RC-40 t=100						
		(2.34*2+0.36)*0.1		0.5040	m3	0.50
型枠						
		(2.4+1.25)*2*0.6*2か所+0.4*0.6*4=		9.7200	m2	9.72
コンクリート 18-8-20BB						
		2.34*0.6*2+0.36*0.6-0.06*0.075*0.35*7=		3.0130	m3	3.01
バス停						
	上屋+囲い	1基			基	1.00

単位数量計算書

工種名	バス停留所工事	ベンチ

算式根拠となる構造図

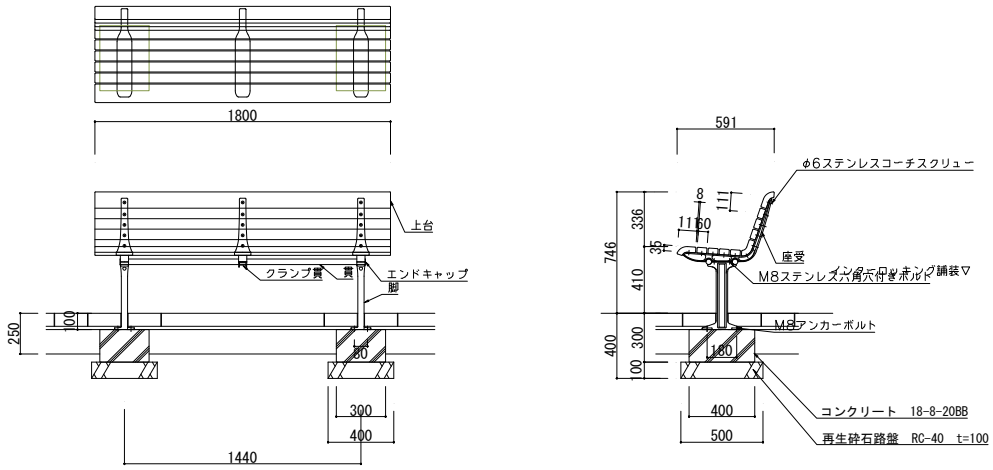

基礎2箇所

1 箇所 当たり

名称	規格・形状	算式		単位	数量
掘削			①		
		0.8*0.7*0.15*2か所=	0.1680	m3	0.17
埋戻し					
		①—②	0.0920	m3	0.09
残土処分			②		
		(0.5*0.4*0.1+0.4*0.3*0.15)*2か所=	0.0760	m3	0.08
床ならし					
		0.5*0.4*2=	0.4000	m2	0.40
再生砕石基礎 RC-40 t=100					
		0.5*0.4*2*0.1	0.0400	m3	0.04
型枠					
		(0.3+0.4)*0.2*2か所=	0.2800	m2	0.28
コンクリート 18-8-20BB					
		0.3*0.4*0.2*2か所=	0.0480	m3	0.05
ベンチ					
		1基		基	1.00

見積書	コトブキ	ベンチ FL001A-EM-NA-CK

単位数量計算書

工種名	バス停留所工事	引込柱

算式根拠となる構造図

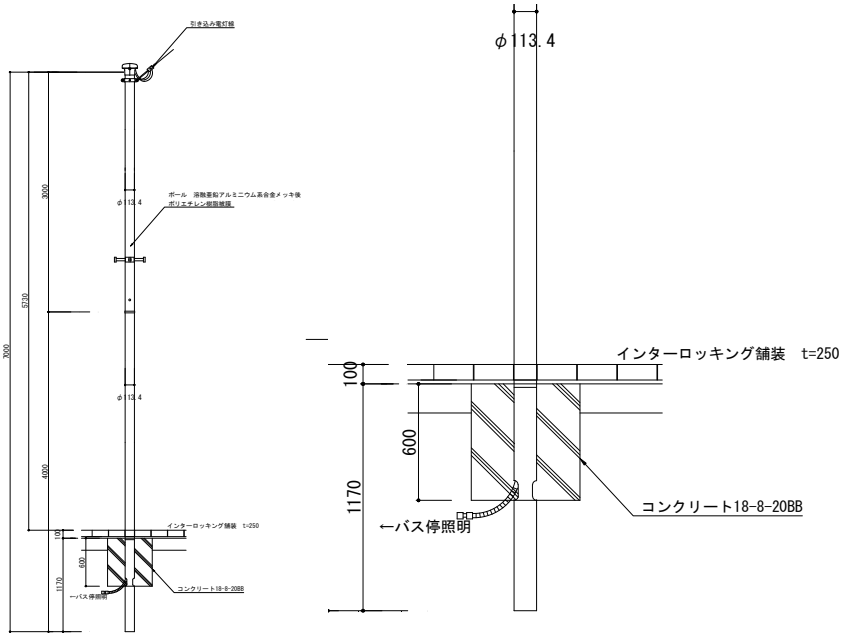

1 箇所 当たり

名称	規格・形状	算式		単位	数量
掘削			①		
		(0.95*1/2)^2*3.14*0.45=	0.3188	m3	0.32
埋戻し					
		①—②	0.2120	m3	0.21
残土処分			②		
		(0.55*1/2)^2*3.14*0.45=	0.1069	m3	0.11
床ならし					
		(0.55*1/2)^2*3.14=	0.2375	m2	0.24
型枠					
		0.55*3.14*0.56=	1.0362	m2	1.04
コンクリート	18-8-20BB				
		((0.6*1/2)^2*3.14-(0.1134*1/2)^2*3.14)*0.6=	0.1635	m3	0.16
引き込み柱	電線引き込み、照明結線ふくむ				
		1基		基	1.0

造 成 土 量 計 算 書

太子町防災公園

		C 切 土			B 盛 土		
測点	距離	断面積	平均断面	造成土量	断面積	平均断面	造成土量
NO. 0-0.98		0.00			0.00		
NO. 0	0.98	6.07	3.04	2.97	0.06	0.03	0.03
NO. 0+0.31	0.31	6.07	6.07	1.85	0.06	0.06	0.02
NO. 1	9.70	1.35	3.71	35.97	0.61	0.34	3.25
NO. 1+2.50	2.50	1.35	1.35	3.38	0.61	0.61	1.53
NO. 2	7.50	0.66	1.01	7.54	0.50	0.56	4.16
NO. 3	10.00	0.06	0.36	3.60	0.24	0.37	3.70
NO. 3+2.87	2.87	0.06	0.06	0.17	0.24	0.24	0.69
			※ふけ率未				
			※表層単粒砕石厚（想定5cmは考慮せず）				
合 計			15.6	55.5		2.2	13.4

切 土	55.5		盛 土	13.4

切 土 － 盛 土 ＝ 42.1 m^3
計 上 （残土処分量）

3. 作業土工集計表

ﾍﾟｰｼﾞ		設単	数 量	単位	単位掘削	掘削	埋戻し	単位残土	残土	単位床均	床均し	備 考 その他
1	インターロッキング舗装	100	202.4	m2		0.00	0.00		0.00		0.00	
2	土間コンクリート舗装－1	100	20.9	m2		0.00	0.00		0.00		0.00	
3	土間コンクリート舗装－2	100	10.4	m2		0.00	0.00		0.00		0.00	
4	アスファルト舗装	100	26.8	m2		0.00	0.00		0.00		0.00	
5	真砂土舗装	100	250.8	m2		0.00	0.00		0.00		0.00	
6	コンクリート縁石－1	10	3.1	m	1.66	0.51	0.26	0.82	0.25	2.50	0.78	
7	コンクリート縁石－2	10	60.9	m	0.81	4.93	2.01	0.48	2.92	2.80	17.05	
8	地先境界縁石－1	10	80.4	m	1.47	11.82	7.72	0.51	4.10	2.00	16.08	
9	地先境界縁石－2	10	2.0	m	1.40	0.28	0.20	0.42	0.08	2.00	0.40	
10	ネットフェンス－1	10	18.5	m	0.76	1.41	1.28	0.07	0.13	0.16	0.30	
11	車止め 可動式	1	4.0	箇所	0.08	0.32	0.28	0.01	0.04	0.25	1.00	
12	車止め 固定式	1	2.0	箇所	0.08	0.16	0.14	0.01	0.02	0.25	0.50	
13	防災パーゴラ	1	1.0	箇所	2.40	2.40	1.46	0.94	0.94	1.96	1.96	
14	サイン	1	1.0	箇所	0.77	0.77	0.56	0.21	0.21	0.50	0.50	
15	かまどベンチ	1	1.0	箇所	0.17	0.17	0.13	0.04	0.04	0.24	0.24	
16	縁台	1	1.0	箇所	0.59	0.59	0.44	0.15	0.15	0.64	0.64	
17	手洗い場	1	1.0	箇所	0.71	0.71	0.41	0.30	0.30	0.54	0.54	
18	給水管 HIVP20	10	15.0	m	1.60	2.40	1.27	0.75	1.13	4.26	6.39	
19	ゲートバルブ	1	1.0	箇所		0.00	0.00		0.00		0.00	
20	便槽	1	1.0	箇所	37.71	37.71	18.86	18.85	18.85	16.39	16.39	
21	汚水桝高調－1	10	1.0	箇所	0.30	0.03	0.00	0.30	0.03	2.60	0.26	
22	汚水桝高調－2	10	1.0	箇所	0.30	0.03	0.00	0.30	0.03	2.60	0.26	
23	止水バルブ	1	1.0	箇所	0.45	0.45	0.26	0.19	0.19	0.41	0.41	
24	汚水排水管 VU100	10	4.5	m	2.99	1.35	0.63	1.61	0.72	5.14	2.31	
25	汚水排水管 VU100	10	7.2	m	2.09	1.50	0.34	1.61	1.16	5.14	3.70	
26	集水桝	1	1.0	箇所	1.12	1.12	0.56	0.56	0.56	0.81	0.81	
27	現場打側溝	10	13.2	m		0.00	0.00		0.00	4.00	5.28	
28	U型側溝	10	2.4	m	1.43	0.34	0.02	1.34	0.32	3.40	0.82	
29	横断側溝	10	21.2	m		0.00	0.00		0.00		0.00	
30	ソーラー照明	1	2.0	基	1.37	2.74	1.46	0.64	1.28	1.00	2.00	
31	ブロック積擁壁	10	17.6	m	2.85	5.02	1.85	1.80	3.17	6.50	11.44	
32	ヒラドツツジ	10	16.0	株		0.00		0.10	0.16		0.00	植穴残土
33	フェンス撤去	10	2.0	m		0.00	0.00		0.00		0.00	
34	バス停上屋	1	1.0	箇所	5.09	5.09	2.41	2.68	2.68	5.04	5.04	
35	ベンチ	1	2.0	箇所	0.17	0.34	0.18	0.08	0.16	0.40	0.80	
36	引込柱	1	1.0	箇所	0.32	0.32	0.21	0.11	0.11	0.24	0.24	
			合計			82.51	42.94		39.73		96.14	
						m3	m3		m3		m2	