1. 総 括 表

山田大池　　数量総括表

種別	細別・規格	算式		単位	数量
【土工】					
掘削工	土砂 (小規模)	[土工数量集計表より]	= 569.4	m^3	569
作業土工	床掘：土砂 (小規模)	[土工数量集計表より]	= 63.5	m^3	64
	埋戻し:タンパ	[土工数量集計表より]	= 29.4	m^3	29
	基面整正	[土工数量集計表より]	= 60.1	m^2	60
整形工	切土法面整形	[土工数量集計表より]	= 218.9	m^2	219
	盛土法面整形	[土工数量集計表より]	= 5.2	m^2	5
植生工	芝付 植生シート	[土工数量集計表より]	= 192.0	m^2	192
間詰コンクリート	18-8-20BB	[土工数量集計表より]	= 2.4	m^3	2
【構造物工】					
開渠工	ベンチフリューム 500型	[附帯施設工数量集計表より]		m	10.0
	ベンチフリューム500型・落差工	[附帯施設工数量集計表より]		m	10.8
	ベンチフリューム 300型	[附帯施設工数量集計表より]		m	2.0
	UF450	[附帯施設工数量集計表より]		m	21.4
	UF180	[附帯施設工数量集計表より]		m	2.0
管渠工	HPφ400	[附帯施設工数量集計表より]		m	2.6
ふとんかご	H500×B1200	[附帯施設工数量集計表より]		m	16.0
止水壁	無筋構造物	[附帯施設工数量集計表より]		箇所	1.0
土砂留工	ふとんカゴ	[附帯施設工数量集計表より]		式	1.0
張コンクリート	t=15cm	[附帯施設工数量集計表より]		式	1.0
現場打桝(A)	無筋構造物	[附帯施設工数量集計表より]		箇所	1.0
現場打桝(B)	無筋構造物	[附帯施設工数量集計表より]		箇所	1.0
現場打桝(C)	無筋構造物	[附帯施設工数量集計表より]		箇所	1.0
階段工(A)	B=0.8m	[附帯施設工数量集計表より]		箇所	1.0
階段工(B)	B=0.8m	[附帯施設工数量集計表より]		箇所	1.0
【仮設工：一次施工】					
敷鉄板	1524×3048-22mm	[仮設工数量集計表より]	= 195.1	m^2	195
整地工		[仮設工数量集計表より]	= 152.4	m^2	152
刈払い工	チェーンソー 草・樹木、0～40	[仮設工数量集計表より]	= 0.040	ha	0.04
	集積	[仮設工数量集計表より]	= 0.040	ha	0.04
	樹木等運搬	[仮設工数量集計表より]	= 2.3	m^3	2.3
	樹木等処分	[仮設工数量集計表より]	= 1.15	t	1.15
盛土工	土砂・搬入土 (1.0≦B<2.5m)	[仮設工数量集計表より]	= 38.0	m^3	38

山田大池　　数量総括表

種別	細別・規格	算式		単位	数量
整形工	盛土法面整形	[仮設工数量集計表より]	= 20.0	m^2	20
砂利舗装	RC-40, t=10cm	[仮設工数量集計表より]	= 115.3	m^2	115
地盤改良工	H=0.5m	[仮設工数量集計表より]	= 163.0	m^2	163
	固化材添加 50kg/m3として	[仮設工数量集計表より]	= 4.1	t	4.1
	H=1.0m	[仮設工数量集計表より]	= 50.0	m^2	50
	固化材添加 50kg/m3として	[仮設工数量集計表より]	= 2.5	t	2.5
運搬 L=40.5m	セメント類 (固化材)	[仮設工数量集計表より]	= 6.6	t	7
購入土	無規格	[仮設工数量集計表より]	= 42.2	m^3	42
【仮設工：二次次施工】					
盛土工	掘削流用土 (1.0≦B<2.5m)	[仮設工数量集計表より]	= 384.9	m^3	385
整形工	盛土法面整形	[仮設工数量集計表より]	= 106.4	m^2	106
砂利舗装	RC-40, t=10cm	[仮設工数量集計表より]	= 101.3	m^2	101
【仮設工：水替工】					
プ 据付・撤	事前落水 口径100mm	[仮設工数量集計表より]		箇所	1
プ 運転	口径100mm 常時排水	[仮設工数量集計表より]		箇所	1
プ 運転	口径100mm 作業時排水	[仮設工数量集計表より]		箇所	1
【仮設工：水抜き工】					
プ 運転	口径200mm 常時排水	[仮設工数量集計表より]		箇所	1
【残土処分工】					
盛土工	掘削流用土 (1.0≦B<2.5m)	[残土処分工数量集計表より]	= 177.0	m^3	177
整形工	盛土法面整形	[残土処分工数量集計表より]	= 57.8	m^2	58
【撤去工】					
構造物取壊し	鉄筋構造物	[撤去工数量集計表より]		m^3	2.6
ガラ運搬処分	鉄筋構造物	[撤去工数量集計表より]		m3	2.6

※注）仮設道路盛土は施工復員が2.5m以上4.0未満であるが、進入路の幅員が2.5m程度しか確保できないことから盛土区分を1.5m以上2.5m未満とする。

2.　土工数量計算書

山田大池　　土工　　数量集計表

種別	細別・規格	算式		単位	数量
掘削工	土砂 (小規模)	[堤体開削工土工集計表より]	= 569.4	m^3	569.4
作業土工	床掘：土砂 (小規模)	[底部誘導水路工土工集計表より]	= 21.5		
		[下流水路工土工集計表より]	= 22.6		
		[附帯施設工土工集計表より]	= 19.4		
			計 63.5	m^3	63.5
	埋戻し:タンパ	[底部誘導水路工土工集計表より]	= 5.5		
		[下流水路工土工集計表より]	= 13.7		
		[附帯施設工土工集計表より]	= 10.2		
			計 29.4	m^3	29.4
	基面整正	[底部誘導水路工土工集計表より]	= 15.1		
		[下流水路工土工集計表より]	= 24.7		
		[附帯施設工土工集計表より]	= 20.3		
			計 60.1	m^2	60.1
整形工	切土法面整形	[堤体開削工土工集計表より]	= 218.9	m^2	218.9
	盛土法面整形	[下流水路工土工集計表より]	= 5.2	m^2	5.2
植生工	芝付 植生シート	[堤体開削工土工集計表より]	= 192.0	m^2	192.0
間詰コンクリート	18-8-20BB	[下流水路工土工集計表より]	= 2.4	m^3	2.4

潰廃工事土量集計表

工種		延長 (m)	掘削 (m^3)	床掘 (m^3)	埋戻し (m^3)	盛土 (m^3)	換算係数		換算土量(m^3)		発生残土 (m^3)	備考
							切土関係	盛土関係	切土関係	盛土関係		
堤体開削工	堤体開削部	21.0	537.5				1.00		537.5		537.5	
	土砂留部	5.9	31.9				1.00		31.9		31.9	
底部誘導水路工	底部誘導水路 BF500	10.0		9.4	2.2		1.00	1.11	9.4	2.4	7.0	
	底部誘導水路 BF500落差工	10.8		12.1	3.3		1.00	1.11	12.1	3.7	8.4	
下流水路工	UF450(2)			6.0	6.0		1.00	1.11	6.0	6.7	-0.7	埋戻し不足分は現場打桝から流用
	HPφ400			0.9	1.5		1.00	1.11	0.9	1.7	-0.8	埋戻し不足分は現場打桝から流用
	ふとんカゴ			9.6	4.4		1.00	1.11	9.6	4.9	4.7	
	現場打桝(A)			1.7	0.4		1.00	1.11	1.7	0.4	1.3	
	現場打桝(B)			1.8	0.1		1.00	1.11	1.8	0.1	1.7	
	現場打桝(C)			2.6	1.3		1.00	1.11	2.6	1.4	1.2	
附帯工	止水壁			1.7	1.1		1.00	1.11	1.7	1.2	0.5	
	階段工(1)			9.1	4.7		1.00	1.11	9.1	5.2	3.9	
	階段工(2)			8.6	4.4		1.00	1.11	8.6	4.9	3.7	
仮設工	一次仮設道路	10.0				38.0	1.00	1.11	0.0	0.0	0.0	搬入土とし、存置
	二次仮設道路	40.5				384.9	1.00	1.11	0.0	427.2	-427.2	堤体開削部の発生土を流用し、存置
合計			569.4	63.5	29.4	422.9			632.9	459.8	~~178.1~~	発生残土量
											177.0	残土処分工　可処分量

2-1.　堤体開削工　土工数量計算書

山田大池　　堤体開削工　土工　　数 量 集 計 表

種　別	細別・規格	算　式	単位	数　量
掘削工	土砂 (小規模)	[堤体開削部土積計算書より] = 537.5		
		[土砂留部(土工)土積計算書より] = 31.9		
		計 569.4	m^3	569.4
整形工	切土法面整形	[堤体開削部土積計算書より] = 208.9		
		[土砂留部(土工)土積計算書より] = 10.0		
		計 218.9	m^2	218.9
植生工	芝付 植生シート	[堤体開削部土積計算書より] = 192.0	m^2	192.0

土工計算書

（山田大池　堤体開削部）

土　積　計　算　書

No. 1

測　点	追加距離 (m)	単距離 (m)	掘削（土砂、小規模） 断　面 (m^2)	平均断面 (m^2)	容　積 (m^3)	法面整形 距　離 (m)	平均距離 (m)	面　積 (m^2)	張芝 距　離 (m)	平均距離 (m)	面　積 (m^2)			
NO. 6	0.0	0.0	0.5			0.6								
NO. 6+7. 2	7.2	7.2	43.8	22.15	159.5	16.6	8.60	61.9	15.8	7.90	56.9			
NO. 6+8. 4	8.4	1.2	47.4	45.60	54.7	17.5	17.05	20.5	16.6	16.20	19.4			
NO. 7	10.0	1.6	47.4	47.40	75.8	17.4	17.45	27.9	16.6	16.60	26.6			
NO. 8	20.0	10.0	1.9	24.65	246.5	2.1	9.75	97.5	1.1	8.85	88.5			
IP. 2		1.0		0.95	1.0		1.05	1.1		0.55	0.6			
計		21.0			537.5			208.9			192.0			

土工根拠図

横断面図(2)

(山田大池潰廃) S=1:100

NO.6+7.2
BH=28.98
FH=23.95

開削工		NO.6+7.2
掘　削	m2	43.8
切土法面整形	m	16.6
張　芝	m	15.8

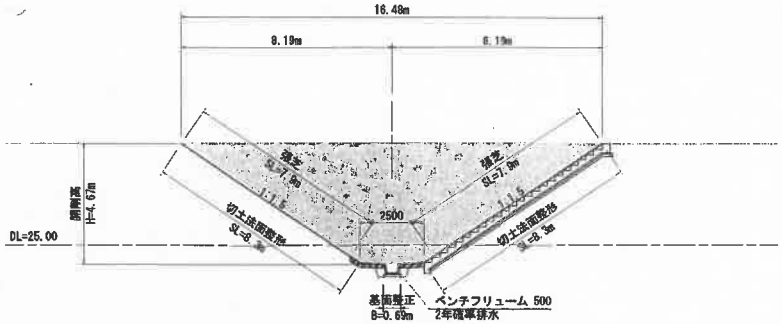

注) 本断面の現況線は縦断図から読み取った開削高にてレベルとした。

土砂留工		NO.6
掘　削	m2	5.4
切土法面整形	m	1.7
張　芝	m	—

開削工		NO.6
掘　削	m2	0.5
切土法面整形	m	0.6
張　芝	m	—

NO.6
BH=24.83
FH=24.09

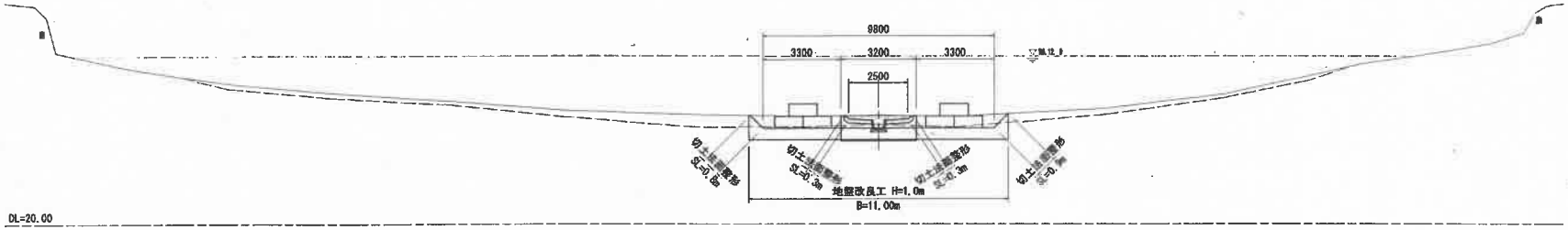

NO.5
BH=24.28
FH=

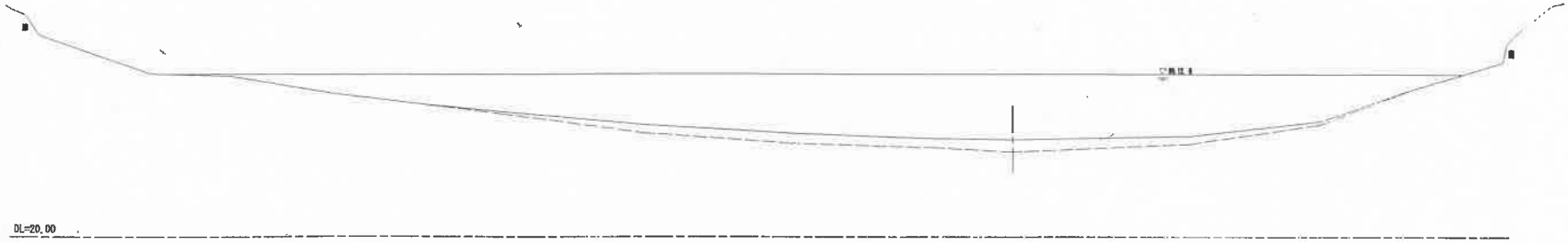

横断面図(1)

(山田大池潰廃) S=1:100

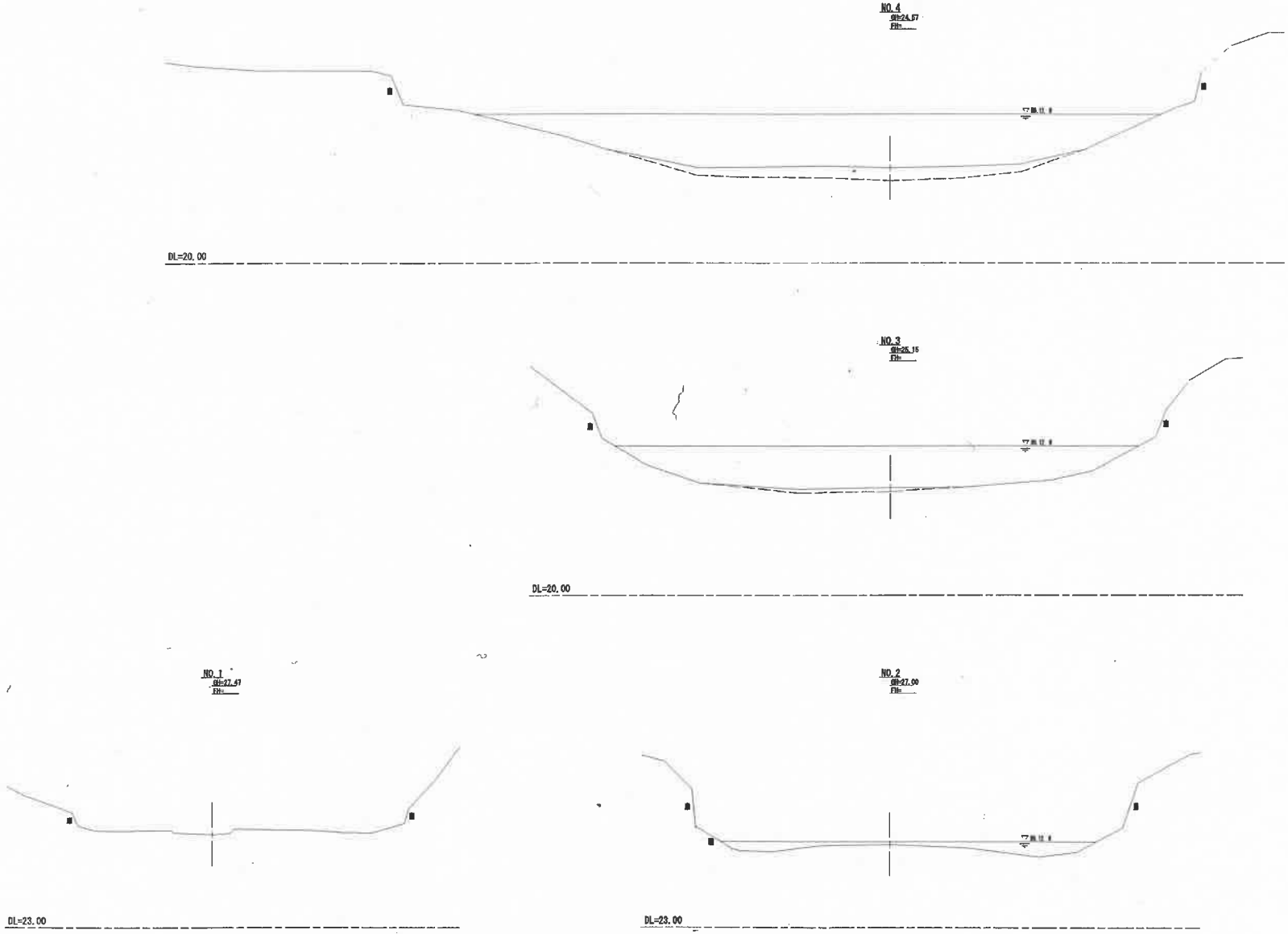

横断面図(3)

(山田大池潰廃) S=1:100

NO. 8
BH=21.17
FH=20.31

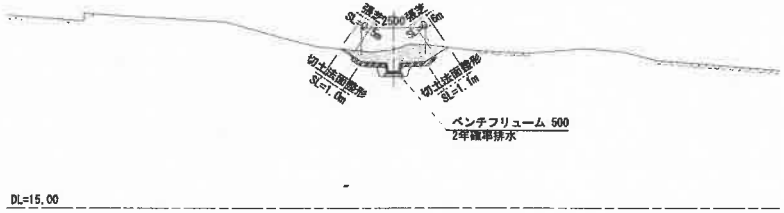

開削工		NO. 8
掘　削	m2	1.9
切土法面整形	m	2.1
張　芝	m	1.1

NO. 7
BH=22.90
FH=23.38

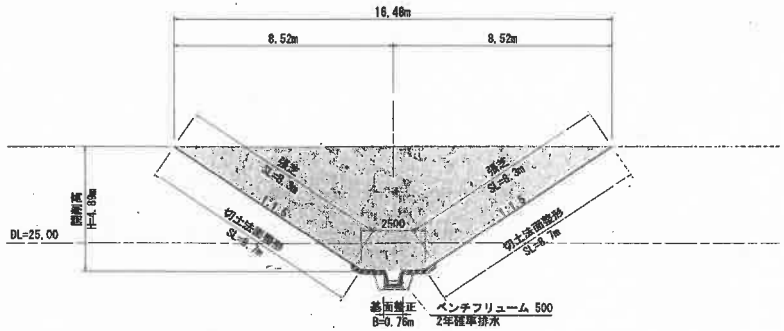

開削工		NO. 7
掘　削	m2	47.4
切土法面整形	m	17.4
張　芝	m	16.6

注) 本断面の現況線は縦断図から読み取った開削高にてレベルとした。

NO. 6+8.4
BH=22.98
FH=23.82

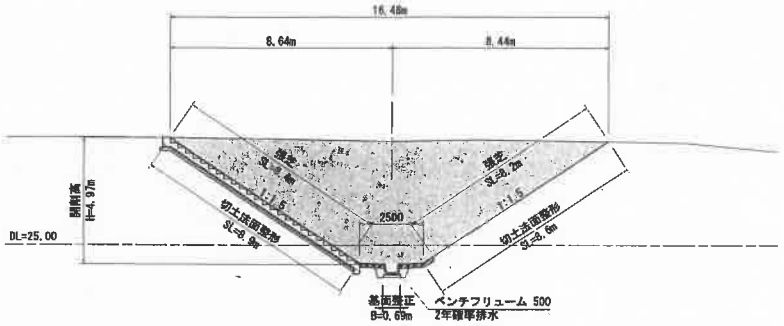

開削工		NO. 6+8.4
掘　削	m2	47.4
切土法面整形	m	17.5
張　芝	m	16.6

山田大池　　土砂留部(土工)　　数 量 計 算 書

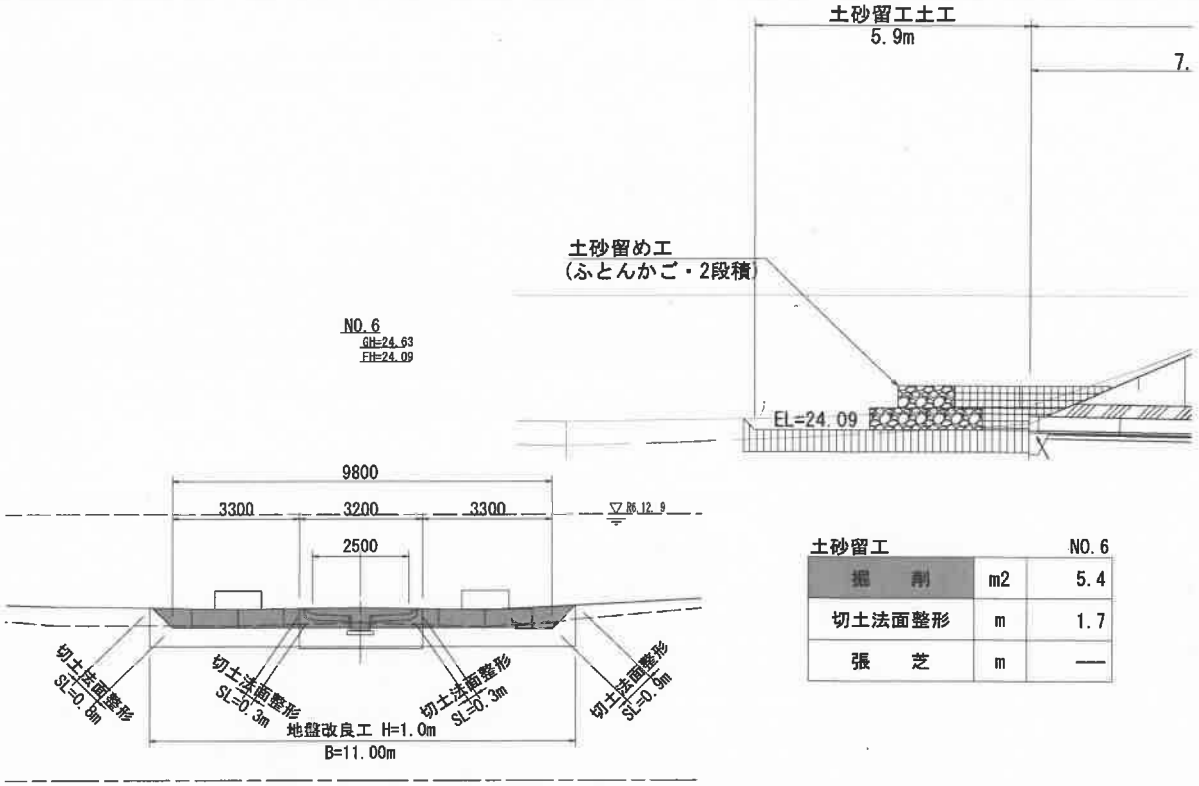

土砂留工　　NO.6

掘　削	m2	5.4
切土法面整形	m	1.7
張　芝	m	—

種　別	細別・規格	算　式		単位	数　量
掘削	土砂,小規模	5.4× 5.9	= 31.86	m^3	31.9
切土法面整形		1.7× 5.9	= 10.03	m^2	10.0
		[注)地盤改良は一次仮設で計上]			

2-2.　底部誘導水路工　土工数量計算書

山田大池　　底部誘導水路工　土工　　数量集計表

種別	細別・規格	算式		単位	数量
作業土工					
床掘：土砂（小規模）	BF500型	9.4/10.0×(9.00 + 1.00)	= 9.4		
	BF500型・落差工	11.2/10.0× 10.8	= 12.1		
			計 21.5	m^3	21.5
埋戻し:タンパ	BF500型	2.2/10.0×(9.00 + 1.00)	= 2.2		
	BF500型・落差工	3.1/10.0× 10.8	= 3.3		
			計 5.5	m^3	5.5
基面整正	BF500型	6.9/10.0×(9.00 + 1.00)	= 6.9		
	BF500型・落差工	7.6/10.0× 10.8	= 8.2		
			計 15.1	m^2	15.1

山田大池　　底部誘導水路BF500(土工)　　数 量 計 算 書

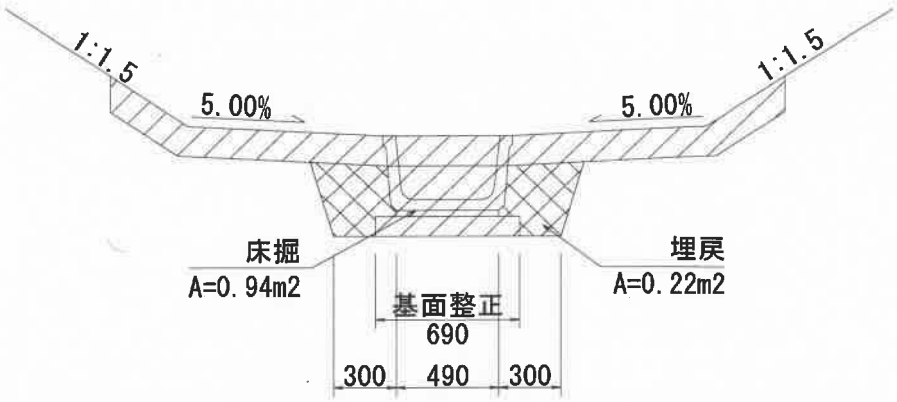

種　別	細別・規格	算　式	単位	数　量
		【10.0mあたり】		
床掘	土砂、小規模	0.94× 10.0 = 9.40	m^3	9.4
埋戻し	タンパ	0.22× 10.0 = 2.20	m^3	2.2
基面整正		0.69× 10.0 = 6.90	m^2	6.9

山田大池　　底部誘導水路BF500落差工(土工)　　数 量 計 算 書

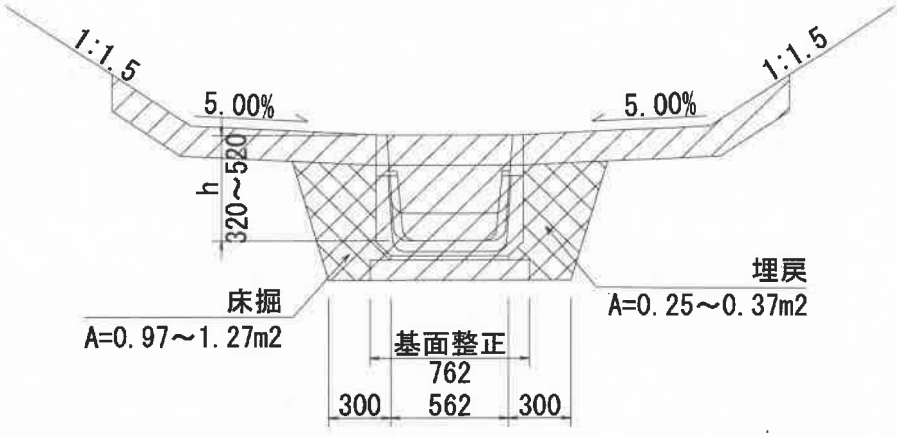

L=0.60m/本

種　別	細別・規格	算　式	単位	数　量
		【10.0mあたり】		
床掘	土砂、小規模	(0.97 + 1.27)/2× 0.60×(10.0/0.60) = 11.20	m^3	11.2
埋戻し	タンパ	(0.25 + 0.37)/2× 0.60×(10.0/0.60) = 3.10	m^3	3.1
基面整正		0.76× 10.0 = 7.60	m^2	7.6

2-3.　下流水路工　土工数量計算書

山田大池　　下流水路工　土工　　数量集計表

種別	細別・規格	算式			単位	数量
作業土工						
床掘：土砂（小規模）	UF450	[UF450(土工)数量計算書より]	=	6.0		
	HPφ400	[HPφ400(土工)数量計算書より]	=	0.9		
	ふとんカゴ	[ふとんカゴ(土工)数量計算書より]	=	9.6		
	現場打桝 (A)	[現場打桝(A)(土工)数量計算書より]	=	1.7		
	現場打桝 (B)	[現場打桝(B)(土工)数量計算書より]	=	1.8		
	現場打桝 (C)	[現場打桝(C)(土工)数量計算書より]	=	2.6		
			計	22.6	m^3	22.6
埋戻し:タンパ	UF450	[UF450(土工)数量計算書より]	=	6.0		
	HPφ400	[HPφ400(土工)数量計算書より]	=	1.5		
	ふとんカゴ	[ふとんカゴ(土工)数量計算書より]	=	4.4		
	現場打桝 (A)	[現場打桝(A)(土工)数量計算書より]	=	0.4		
	現場打桝 (B)	[現場打桝(B)(土工)数量計算書より]	=	0.1		
	現場打桝 (C)	[現場打桝(C)(土工)数量計算書より]	=	1.3		
			計	13.7	m^3	13.7
基面整正	UF450	[UF450(土工)数量計算書より]	=	12.1		
	ふとんカゴ	[ふとんカゴ(土工)数量計算書より]	=	9.6		
	現場打桝 (A)	[現場打桝(A)(土工)数量計算書より]	=	1.0		
	現場打桝 (B)	[現場打桝(B)(土工)数量計算書より]	=	1.0		
	現場打桝 (C)	[現場打桝(C)(土工)数量計算書より]	=	1.0		
			計	24.7	m^3	24.7
整形工	盛土法面整形	[ふとんカゴ(土工)数量計算書より]	=	5.2	m^2	5.2
間詰コンクリート	18-8-20BB					
	U450	[UF450(土工)数量計算書より]	=	2.0		
	現場打桝 (B)	[現場打桝(B)(土工)数量計算書より]	=	0.4		
			計	2.4	m^3	2.4

山田大池　　UF450(土工)　　数 量 計 算 書

縦断面図

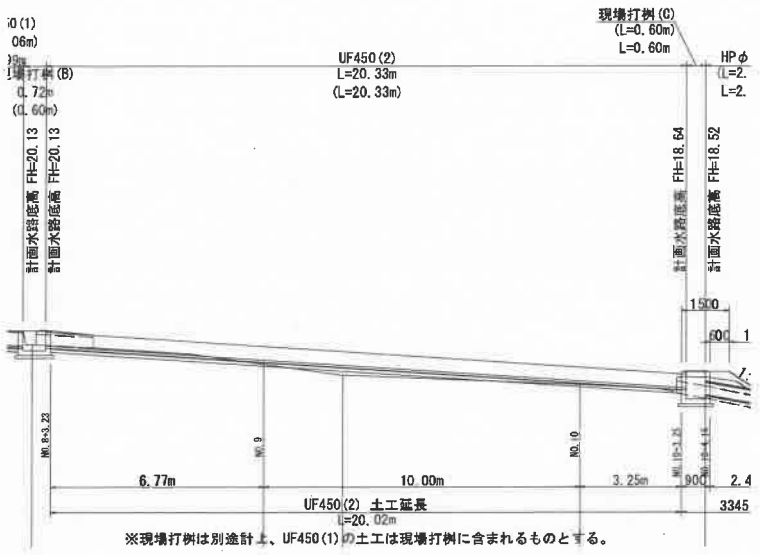

横断面図

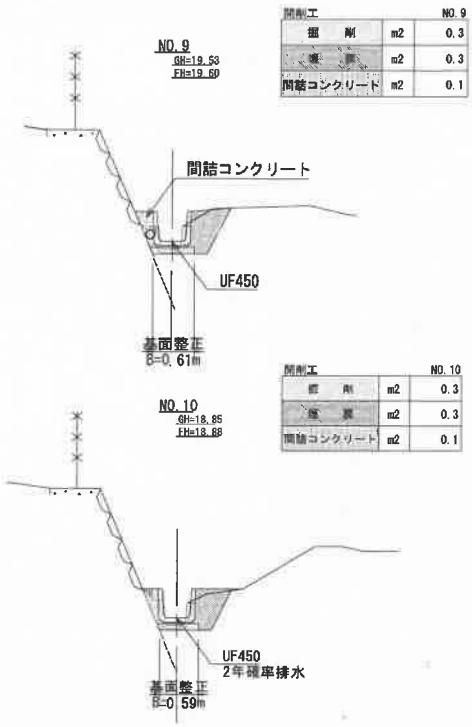

掘削工		NO.9
掘　削	m2	0.3
埋　戻	m2	0.3
間詰コンクリート	m2	0.1

掘削工		NO.10
掘　削	m2	0.3
埋　戻	m2	0.3
間詰コンクリート	m2	0.1

種　別	細別・規格	算　式			単位	数　量
床掘	土砂、小規模	0.30× 6.77	=	2.03		
		(0.30 + 0.30)× 1/2× 10.00	=	3.00		
		0.30× 3.25	=	0.98		
			計	6.01	m^3	6.0
埋戻し	タンパ	0.30× 6.77	=	2.03		
		(0.30 + 0.30)× 1/2× 10.00	=	3.00		
		0.30× 3.25	=	0.98		
			計	6.01	m^3	6.0
間詰コンクリート	18-8-20BB	0.10× 6.77	=	0.68		
		(0.10 + 0.10)× 1/2× 10.00	=	1.00		
		0.10× 3.25	=	0.33		
			計	2.01	m^3	2.0
基面整正		0.61× 6.77	=	4.13		
		(0.61 + 0.59)× 1/2× 10.00	=	6.00		
		0.59× 3.25	=	1.92		
			計	12.05	m^2	12.1

山田大池　　HPφ400(土工)　　数 量 計 算 書

縦断面図

横断面図

NO.10+4.0(下)
GH=19.10(18.40)
FH=18.44

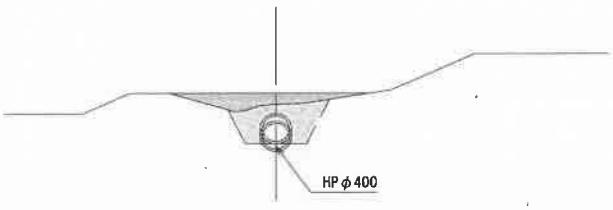

開削工　NO.10+4.0

掘　削	m2	0.6
埋　戻	m2	1.0
間詰コンクリート	m2	——

種　別	細別・規格	算　式		単位	数　量
床掘	土砂、小規模	0.60× 0.60 + 0.60× 1.85× 1/2	= 0.92	m^3	0.9
埋戻し	タンパ	1.00× 0.60 + 1.00× 1.85× 1/2	= 1.53	m^3	1.5

山田大池　　ふとんカゴ(土工)　　数 量 計 算 書

縦断面図

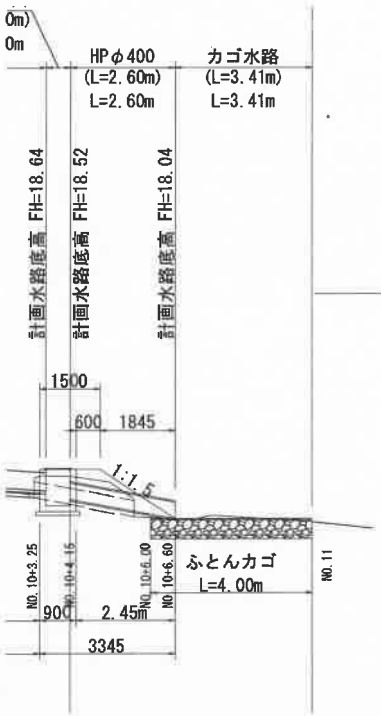

横断面図

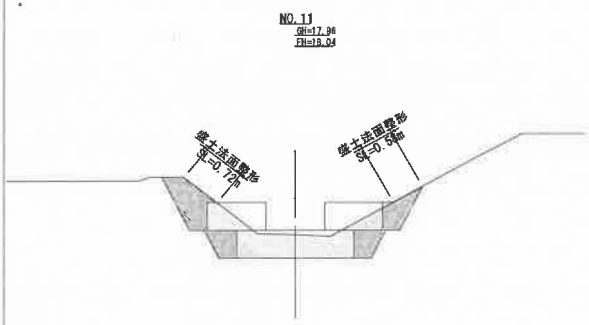

開削工		NO.11
掘　削	m2	2.4
埋　戻	m2	1.1
間詰コンクリート	m2	—

種　別	細別・規格	算　式			単位	数　量
床掘	土砂、小規模	2.40× 4.00	=	9.60	m^3	9.6
埋戻し	タンパ	1.10× 4.00	=	4.40	m^3	4.4
基面整正		2.40× 4.00	=	9.60	m^2	9.6
盛土法面整形		1.30× 4.00	=	5.20	m^2	5.2

山田大池　　現場打桝(A)(土工)　　数 量 集 計 表

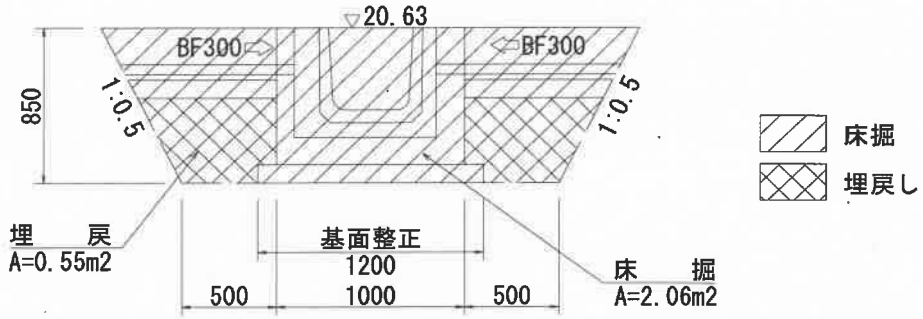

L=0.80m

種　別	細別・規格	算　式	単位	数　量
		【 1.0箇所当たり数量算出 】		
床掘	土砂、小規模	2.06× 0.80 = 1.65	m^3	1.7
埋戻し	タンパ	0.55× 0.80 = 0.44	m^3	0.4
基面整正		1.20× 0.80 = 0.96	m^2	1.0

山田大池　　現場打桝(B)(土工)　　数 量 集 計 表

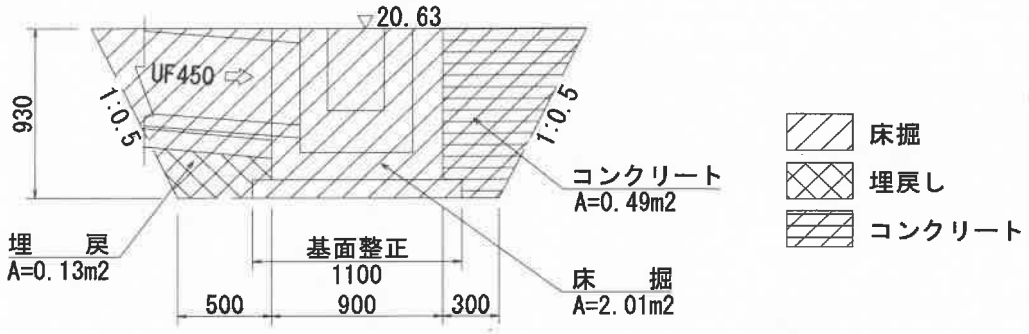

L=0.90m

種　別	細別・規格	算　式	単位	数　量
		【 1.0箇所当たり数量算出 】		
床掘	土砂、小規模	2.01× 0.90 = 1.81	m^3	1.8
埋戻し	タンパ	0.13× 0.90 = 0.12	m^3	0.1
間詰コンクリート	18-8-20BB	0.49× 0.90 = 0.44	m^3	0.4
基面整正		1.10× 0.90 = 0.99	m^2	1.0

山田大池　　現場打桝(C)(土工)　　数 量 集 計 表

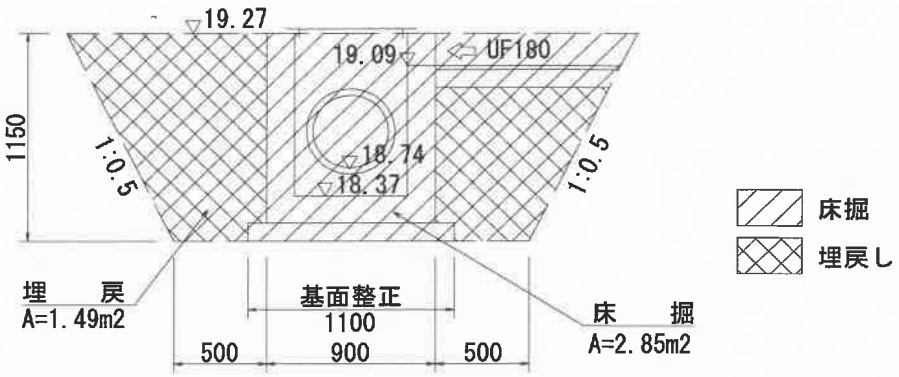

L=0.90m

種　別	細別・規格	算　式	単位	数　量
		【 1.0箇所当たり数量算出 】		
床掘	土砂、小規模	2.85× 0.90 = 2.57	m^3	2.6
埋戻し	タンパ	1.49× 0.90 = 1.34	m^3	1.3
基面整正		1.10× 0.90 = 0.99	m^2	1.0

2-4.　附帯施設工　土工数量計算書

山田大池　　附帯施設工　土工　　数　量　集　計　表

種　別	細別・規格	算　式	単位	数　量
作業土工				
床掘：土砂（小規模）	止水壁	[止水壁(土工)数量計算書より]　= 1.7		
	階段工(A)	[階段工(A)(土工)数量計算書より]　= 9.1		
	階段工(B)	[階段工(B)(土工)数量計算書より]　= 8.6		
		計　19.4	m^3	19.4
埋戻し:タンパ	止水壁	[止水壁(土工)数量計算書より]　= 1.1		
	階段工(A)	[階段工(A)(土工)数量計算書より]　= 4.7		
	階段工(B)	[階段工(B)(土工)数量計算書より]　= 4.4		
		計　10.2	m^3	10.2
基面整正	止水壁	[止水壁(土工)数量計算書より]　= 0.6		
	階段工(A)	[階段工(A)(土工)数量計算書より]　= 10.1		
	階段工(B)	[階段工(B)(土工)数量計算書より]　= 9.6		
		計　20.3	m^2	20.3

山田大池　　止水壁(土工)　　数 量 集 計 表

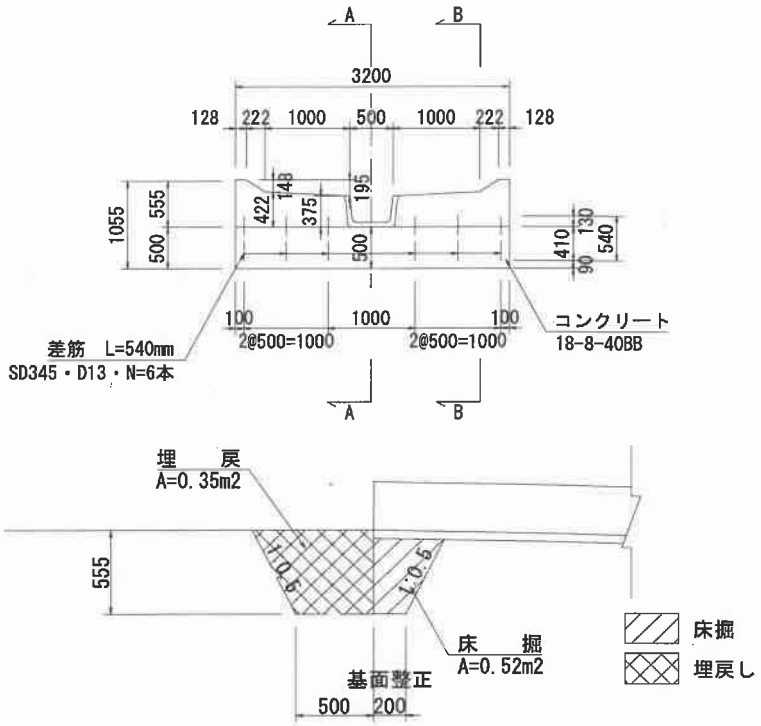

L=3.20m

種　別	細別・規格	算　式	単位	数　量
		【 1.0箇所当たり数量算出 】		
床掘	土砂、小規模	0.52× 3.20 = 1.66	m^3	1.7
埋戻し	タンパ	0.35× 3.20 = 1.12	m^3	1.1
基面整正		0.20× 3.20 = 0.64	m^2	0.6

山田大池　　階段工(A)(土工)　　数 量 集 計 表

縦断面図

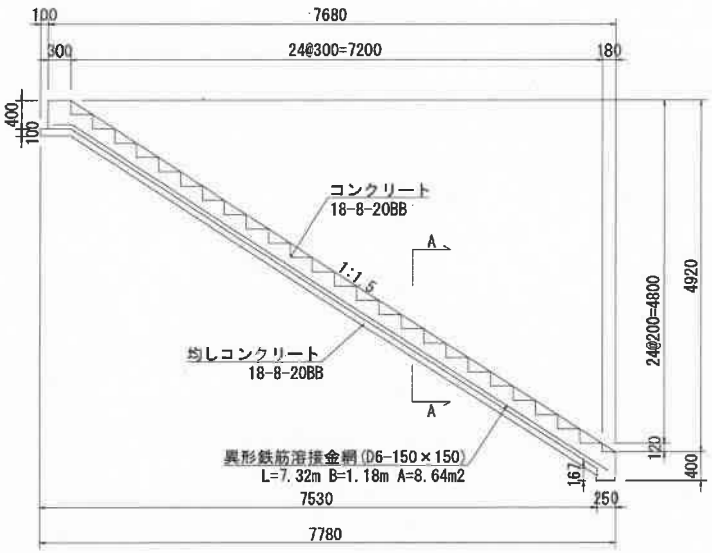

断面図

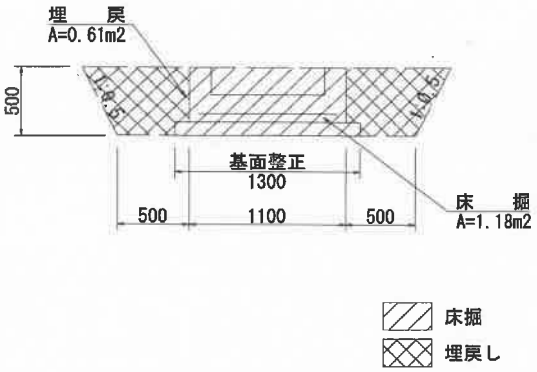

種　別	細別・規格	算　式	単位	数　量
		【 1.0箇所当たり数量算出 】		
床掘	土砂、小規模	1.18× 7.68 = 9.06	m^3	9.1
埋戻し	タンパ	0.61× 7.68 = 4.68	m^3	4.7
基面整正		1.30× 7.78 = 10.11	m^2	10.1

山田大池　　階段工(B)(土工)　　数 量 集 計 表

縦断面図

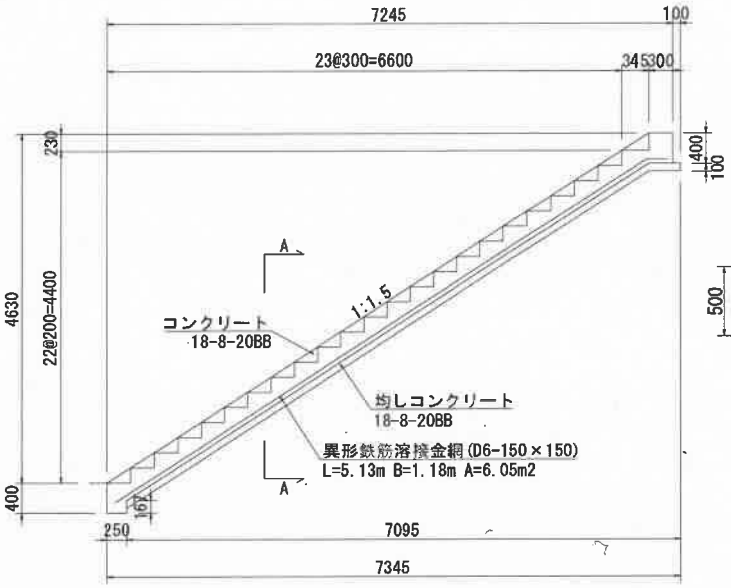

断面図

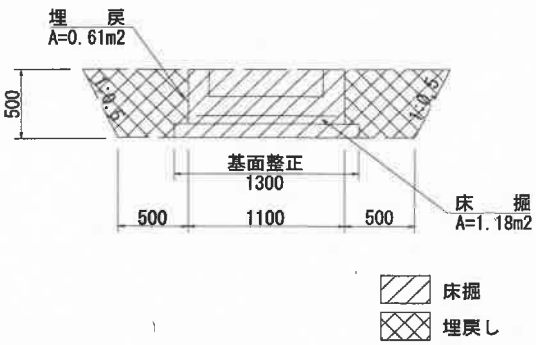

種　別	細別・規格	算　式		単位	数　量
		【 1.0箇所当たり数量算出 】			
床掘	土砂、小規模	1.18× 7.25	= 8.56	m^3	8.6
埋戻し	タンパ	0.61× 7.25	= 4.42	m^3	4.4
基面整正		1.30× 7.35	= 9.56	m^2	9.6

3.　構造物工数量計算書

山田大池　　構造物工　　数 量 集 計 表

種　別	細別・規格	算　式	単位	数　量
開渠工	ベンチフリューム 500型	[縦断計画図より]9.00 + 1.00 = 10.00	m	10.0
	ベンチフリューム500型・落差工	[縦断計画図より] = 10.80	m	10.8
	ベンチフリューム 300型	[下流水路工計画図(1)より]1.00× 2 = 2.00	m	2.0
	UF450	[下流水路工計画図(1)より]1.06 + 20.33 = 21.39	m	21.4
	UF180	[下流水路工計画図(1)より] = 1.96	m	2.0
管渠工	HPφ400	[下流水路工計画図(1)より] = 2.60	m	2.6
ふとんかご	H500×B1200	[下流水路工計画図(1)より] = 16.00	m	16.0
止水壁	無筋構造物	[堤体開削工計画図より]	箇所	1.0
土砂留工	ふとんカゴ	[堤体開削工計画図より]	式	1.0
張コンクリート	t=15cm	[堤体開削工計画図より]	式	1.0
現場打桝(A)	無筋構造物	[下流水路工計画図(1)より]	箇所	1.0
現場打桝(B)	無筋構造物	[下流水路工計画図(1)より]	箇所	1.0
現場打桝(C)	無筋構造物	[下流水路工計画図(1)より]	箇所	1.0
階段工(A)	B=0.8m	[堤体開削工計画図より]	箇所	1.0
階段工(B)	B=0.8m	[堤体開削工計画図より]	箇所	1.0

山田大池　　ベンチフリューム 500型　　数 量 計 算 書

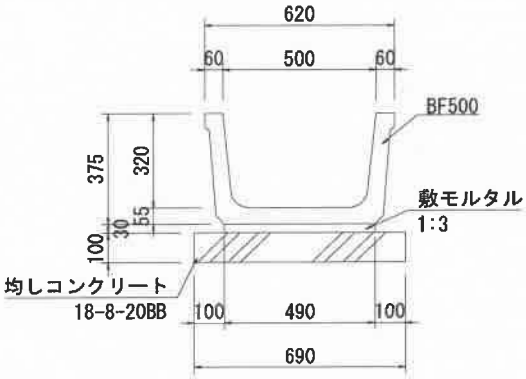

種　別	細別・規格	算　式			単位	数　量
		【 10.0m当たり数量算出 】				
均しコンクリート	18-8-20BB	0.69× 0.10× 10.0	=	0.69	m^3	0.7
均し型枠		0.10× 10.0× 2	=	2.00	m^2	2.0
敷モルタル	1:3	0.49× 0.03× 10.0	=	0.147	m^3	0.15
ベンチフリューム	500型		=	10.00	m	10.0

山田大池　　ベンチフリューム 500型落差工　　数 量 計 算 書

正面図

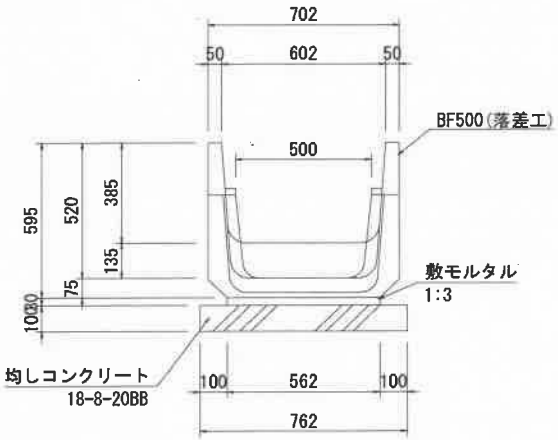

側面図

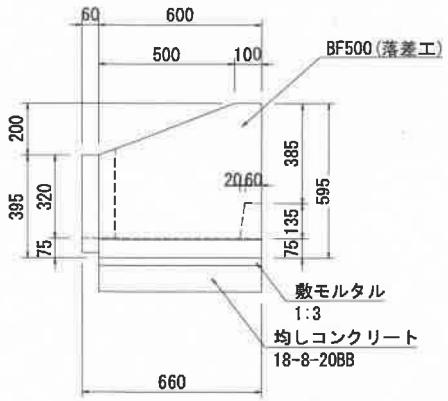

種　別	細別・規格	算　式			単位	数　量
		【 10.0m当たり数量算出 】				
均しコンクリート	18-8-20BB	0.76× 0.10× 10.0	=	0.76	m^3	0.8
均し型枠		0.10× 10.0× 2	=	2.00	m^2	2.0
敷モルタル	1:3	0.56× 0.03× 10.0	=	0.168	m^3	0.17
ベンチフリューム	500型・落差工		=	16.67	本	16.7

山田大池　　ベンチフリューム 300型　　数 量 計 算 書

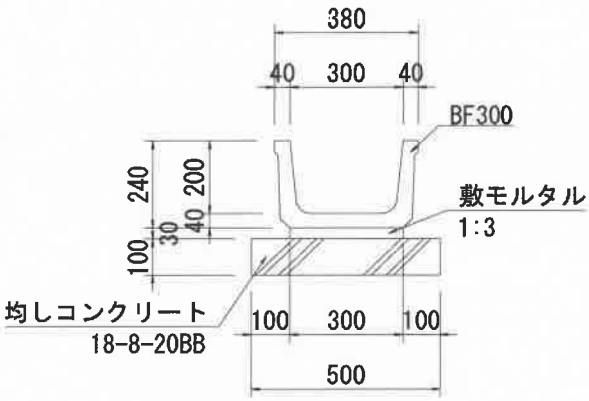

種　別	細別・規格	算　式		単位	数　量
		【 10.0m当たり数量算出 】			
均しコンクリート	18-8-20BB	0.50× 0.10× 10.0	= 0.50	m^3	0.5
均し型枠		0.10× 10.0× 2	= 2.00	m^2	2.0
敷モルタル	1:3	0.30× 0.03× 10.0	= 0.090	m^3	0.09
ベンチフリューム	300型		= 10.00	m	10.0

山田大池　　UF450　　数 量 計 算 書

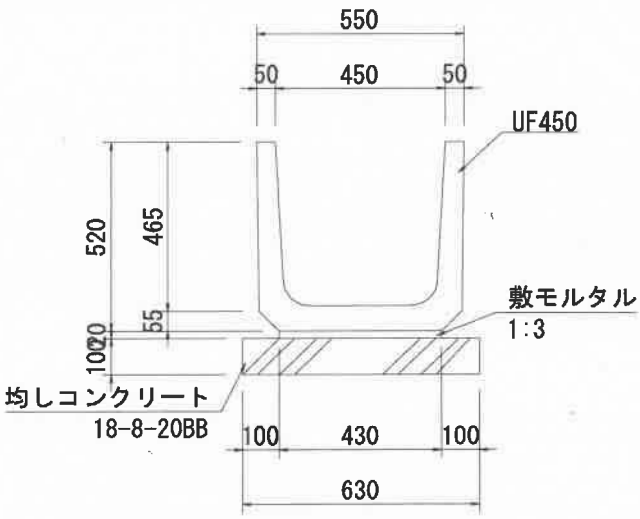

種　別	細別・規格	算　式		単位	数　量
		【 10.0m当たり数量算出 】			
均しコンクリート	18-8-20BB	0.63× 0.10× 10.0	= 0.63	m^3	0.6
均し型枠		0.10× 10.0× 2	= 2.00	m^2	2.0
敷モルタル	1:3	0.43× 0.02× 10.0	= 0.086	m^3	0.09
U字溝	450型		= 10.00	m	10.0

山田大池　　UF180　　数量計算書

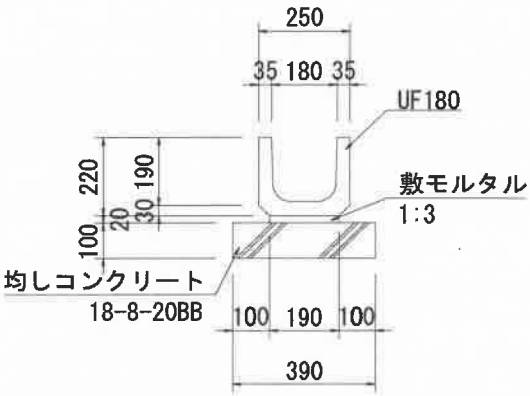

種　別	細別・規格	算　式		単位	数　量
		【 10.0m当たり数量算出 】			
均しコンクリート	18-8-20BB	0.39× 0.10× 10.0	= 0.39	m^3	0.4
均し型枠		0.10× 10.0× 2	= 2.00	m^2	2.0
敷モルタル	1:3	0.19× 0.02× 10.0	= 0.038	m^3	0.04
U字溝	180型		= 10.00	m	10.0

山田大池　　ふとんカゴ B1200×H500　　数 量 計 算 書

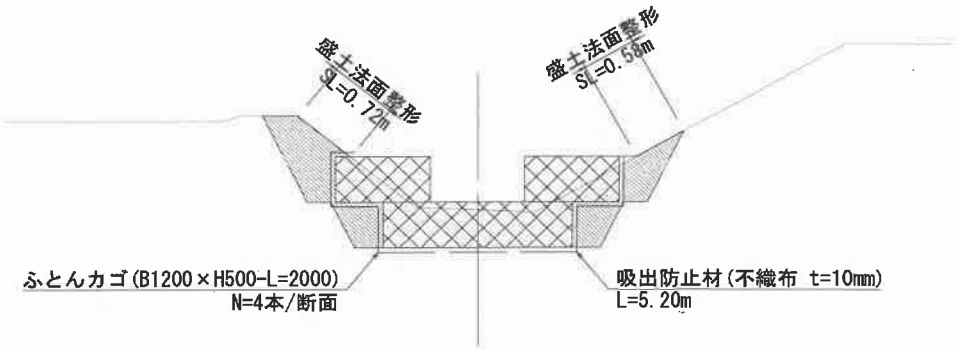

種　別	細別・規格	算　式	単位	数　量
		【 10.0m当たり数量算出 】		
ふとんかご	H500×B1200	10.0× 4 = 40.00	m^3	40.0
吸出防止材	不織布 t=10mm	5.20× 10.0 = 52.00	m^2	52.0

山田大池　　止水壁　　数　量　計　算　書

正面図

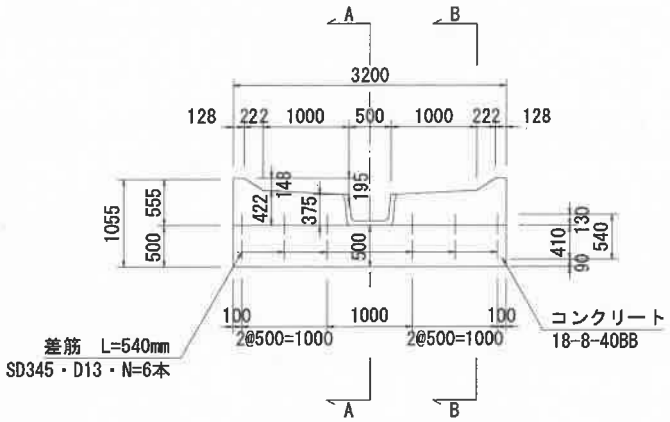

BF500

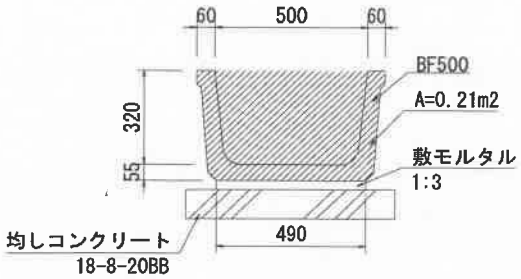

A-A断面

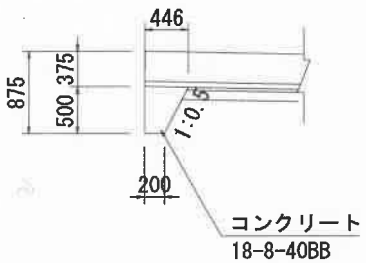

B-B断面

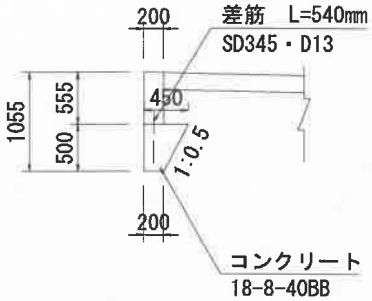

種　別	細別・規格	算　式	単位	数　量
		【　1.0箇所当たり数量算出　】		
コンクリート	18-8-40BB	0.56× 3.20× 0.20 -(0.15× 0.22× 1/2 +(0.15		
		+ 0.20)× 1.00× 1/2)× 0.20× 2 - 0.21× 0.20		
		+(0.45 + 0.20)× 1/2× 0.50× 3.2　　=　0.76	m^3	0.8
型枠	無筋構造物			
	(正面・背面)	{ 0.56× 3.20 -(0.15× 0.22× 1/2 +(0.15 + 0.20)		
		× 1.00× 1/2)× 2 - 0.21× 0.20 }× 2　　=　2.73		
	(側面)	(0.20× 0.56 +(0.20 + 0.45)× 1/2× 0.50)× 2		
		=　0.55		
		計　3.28	m^2	3.3
差し筋	SD345・D13 L=0.54m	0.54× 0.995× 8　　=　4.3	kg	4

山田大池　　土砂留工　　数量計算書

種別	細別・規格	算式		単位	数量
		【 1.0式当たり数量算出 】			
ふとんかご	H500×B1200	[平面図より]18× 2.0	= 36.00	m	36.0
土砂留固定鉄筋	SD345・D13 L=1.5m	1.50× 0.995× 12	= 17.9	kg	18
吸出防止材	不織布 t=10mm	13.2[1段目上面] + 28.8[1段目下面]			
		+ 10.8[1段目側面] + 9.8[2段目側面]	= 62.60	m^2	62.6

山田大池　　土砂留工　　数 量 計 算 書

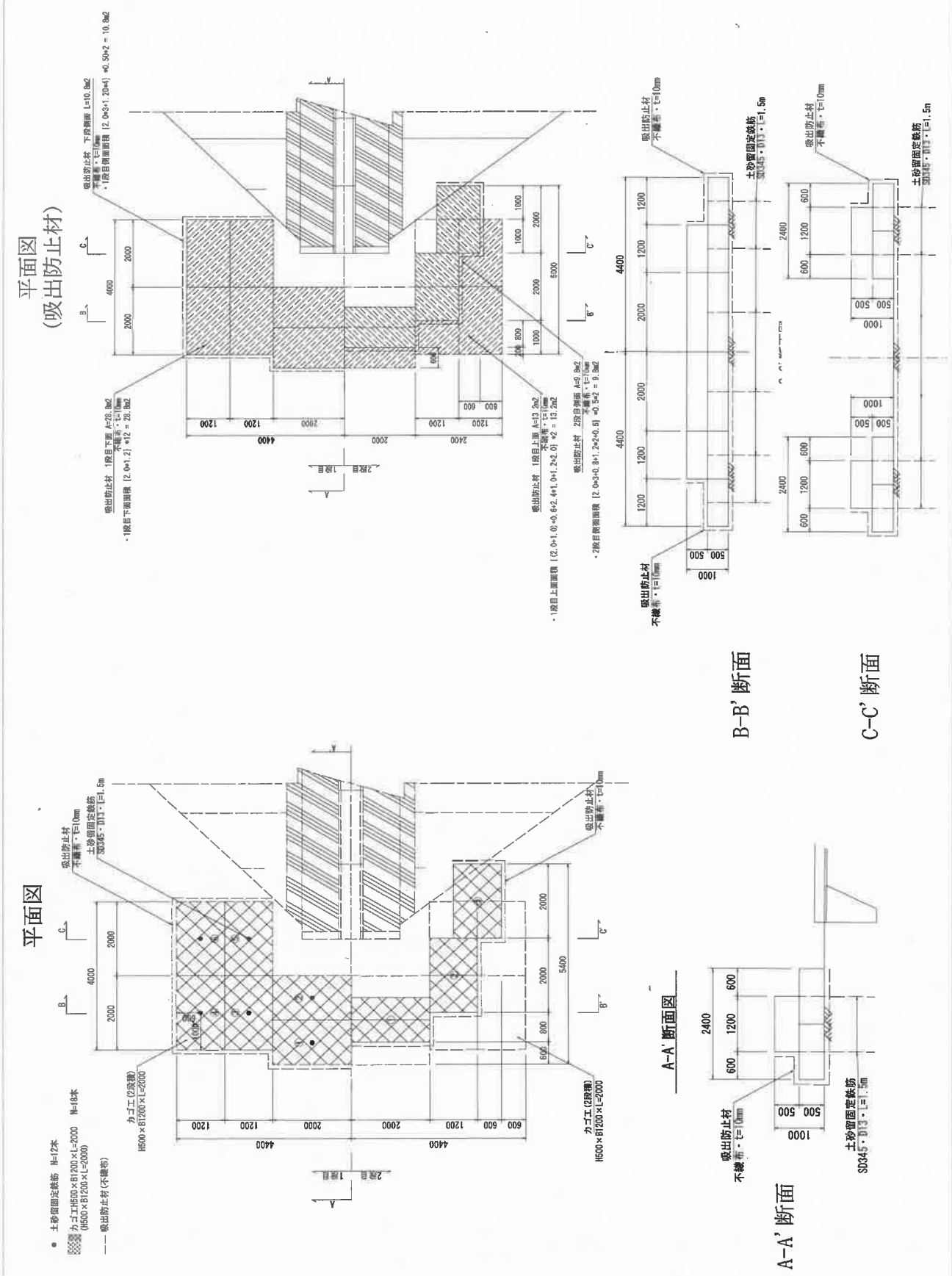

山田大池　　張コンクリート　　数　量　計　算　書

正面図(標準部)

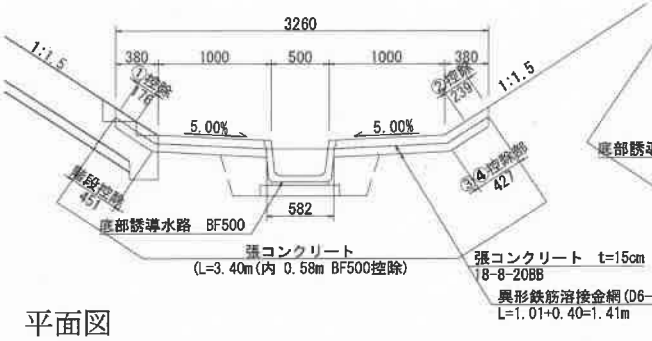

正面図(落差部)

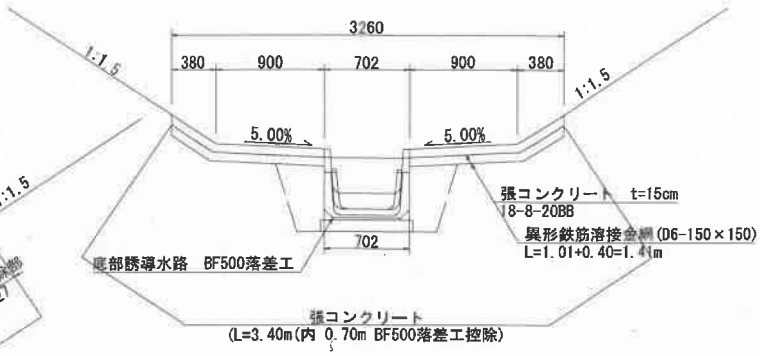

平面図

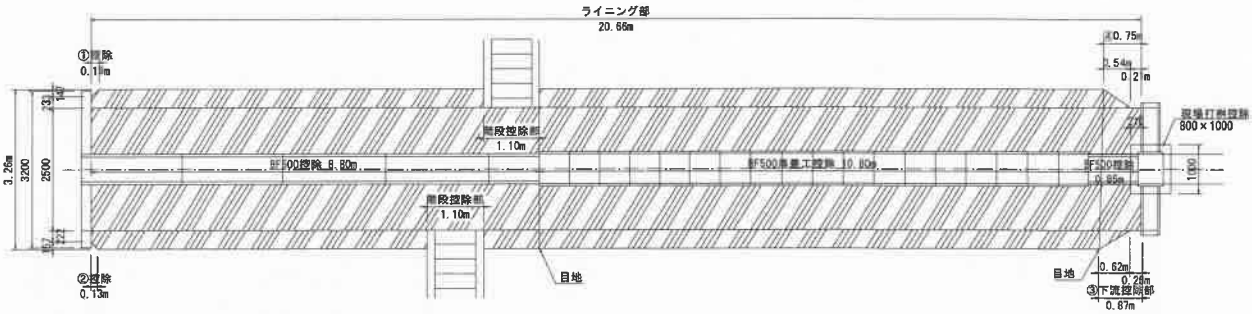

種　別	細別・規格	算　式	単位	数　量
		【 1.0式当たり数量算出 】		
	張コンクリート断面積	3.40[中心長]× 0.15 = 0.51	m^2	
張コンクリート	18-8-20BB	0.51× 20.66　　= 10.54		
	(BF500控除)	Δ0.58×(8.80 + 0.85)× 0.15　　=Δ 0.84		
	(BF500落差工控除)	Δ0.70× 10.80× 0.15　　=Δ 1.13		
	(現場打桝控除)	Δ1.00× 0.21× 0.15　　=Δ 0.03		
	(上流側控除①)	Δ0.16× 1/2× 0.18× 0.15　　= 0.00		
	(上流側控除②)	Δ0.13× 1/2× 0.24× 0.15　　= 0.00		
	(階段控除部)	Δ1.10× 0.45× 0.15× 2　　=Δ 0.15		
	(下流控除部③)	Δ(0.25 + 0.87)× 1/2× 0.43× 0.15　　=Δ 0.04		
	(下流控除部④)	Δ(0.75 + 0.21)× 1/2 + 0.43× 0.15　　=Δ 0.54		
		計 7.81	m^3	7.8

山田大池	張コンクリート	数 量 計 算 書		
種　別	細別・規格	算　式	単位	数　量
型枠	一般・無筋			
	(止断面)	(3.40 − 0.58)× 0.15 +(3.40 − 0.70)× 0.15		
		= 0.83	m^2	0.8
溶接金網	D6-150×150	3.40[中心長]× 20.66 = 70.24		
	(BF500控除)	Δ0.58×(8.80 + 0.85) =Δ 5.60		
	(BF500 落差工控除)	Δ0.70× 10.80 =Δ 7.56		
	(現場打桝控除)	Δ1.00× 0.21 =Δ 0.21		
	(上流側控除①)	Δ0.16× 0.15× 1/2× 0.18 = 0.00		
	(上流側控除②)	Δ0.13× 0.16× 1/2× 0.24 = 0.00		
	(階段控除部)	Δ1.10× 0.45× 2 =Δ 0.99		
	(下流控除部③)	Δ(0.25 + 0.87)× 1/2× 0.43 =Δ 0.24		
	(下流控除部④)	Δ(0.75 + 0.21)× 1/2 + 0.43 =Δ 0.91		
		計 54.73	m^2	54.7
目地材	エラスタイト t=10mm	(3.40 − 0.70)× 0.15× 2 = 0.81	m^2	0.8

山田大池　　現場打桝A　　数 量 計 算 書

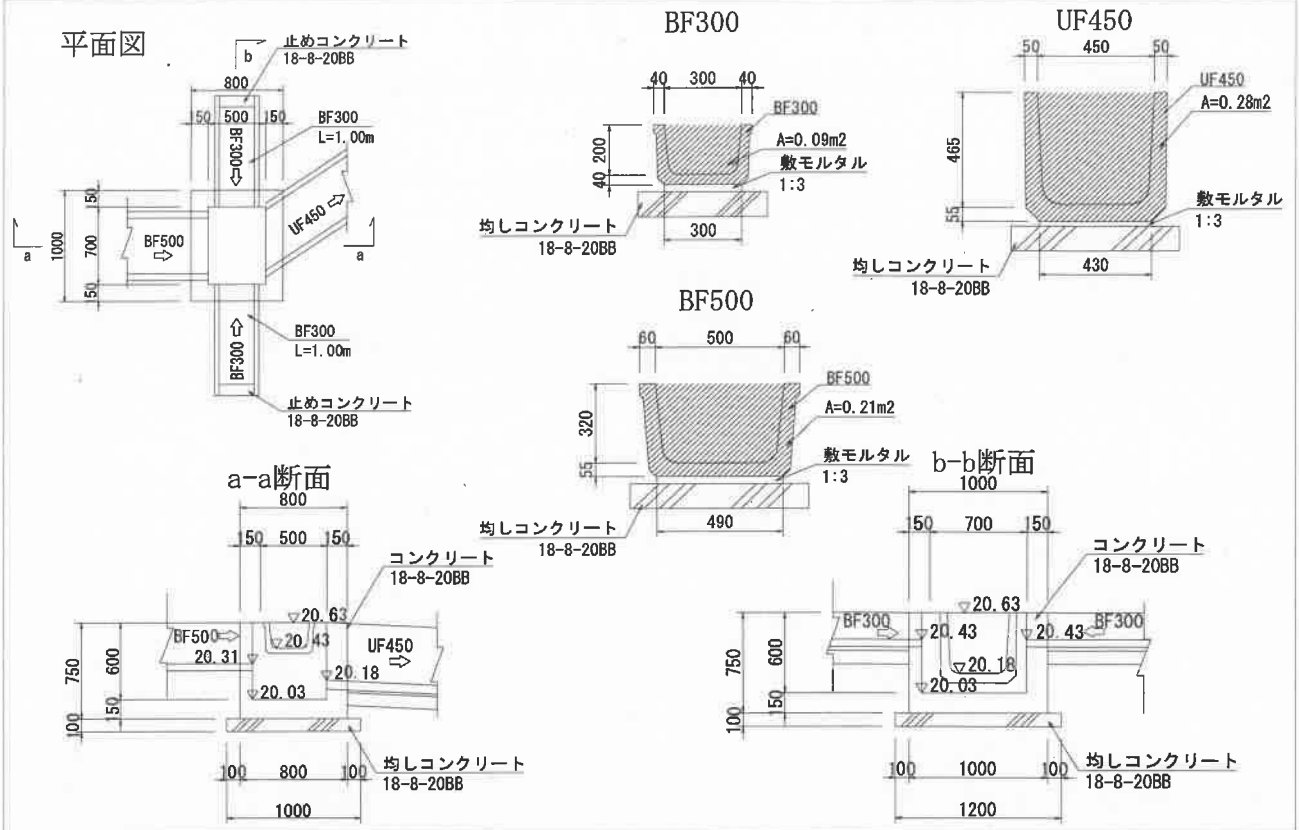

種　別	細別・規格	算　式	単位	数　量
		【 1.0箇所当たり数量算出 】		
均しコンクリート	18-8-20BB	1.00× 1.20× 0.10 = 0.12	m^3	0.1
	均し型枠	(1.00 + 1.20)× 0.10× 2 = 0.44	m^2	0.4
コンクリート	18-8-20BB	1.00× 0.80× 0.75 − 0.50× 0.70× 0.60 = 0.39		
	(水路断面控除)	Δ0.09× 0.15× 2 + 0.21× 0.15 + 0.28× 0.15=Δ 0.10		
		計 0.29	m^3	0.3
型枠	小型構造物	(1.00 + 0.80)× 0.75× 2 +(0.70 + 0.50)× 0.75		
		× 2 = 4.50		
	(水路断面控除)	Δ0.09× 2× 2 + 0.21× 2 + 0.28× 2 =Δ 1.34		
		計 3.16	m^2	3.2

山田大池　　現場打柳B　　数 量 計 算 書

平面図

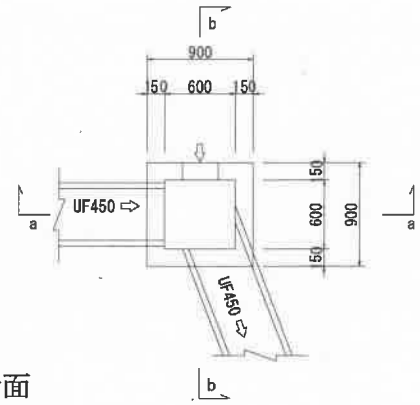

UF450

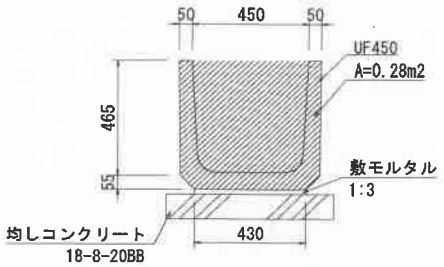

a-a断面

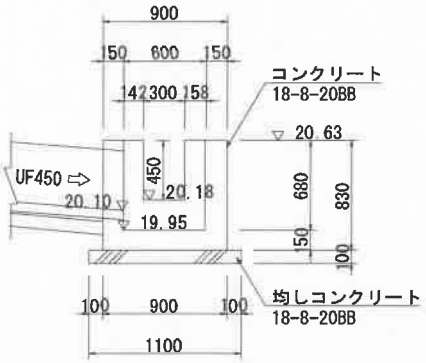

b-b断面

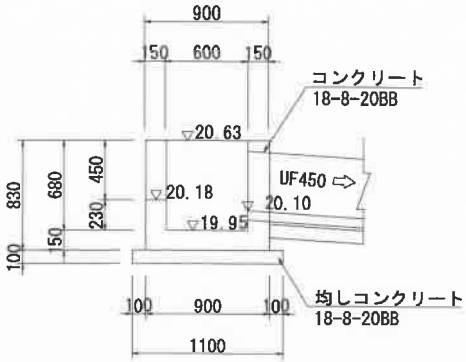

種　別	細別・規格	算　式	単位	数　量
均しコンクリート	18-8-20BB	1.10× 1.10× 0.10 = 0.12	m^3	0.1
	均し型枠	1.10× 0.10× 4 = 0.44	m^2	0.4
コンクリート	18-8-20BB	0.90× 0.90× 0.83 − 0.60× 0.60× 0.68 − 0.30		
		× 0.45× 0.15 = 0.41		
	(水路断面控除)	Δ0.28× 0.15× 2 =Δ 0.08		
		計 0.33	m^3	0.3
型枠	小型構造物	0.90× 0.80× 4 + 0.60× 0.83× 4 − 0.30× 0.45		
		× 2 + 0.45× 0.15× 2 = 4.74		
	(水路断面控除)	Δ0.28× 2× 2 =Δ 1.12		
		計 3.62	m^2	3.6

山田大池　　現場打桝C　　数 量 計 算 書

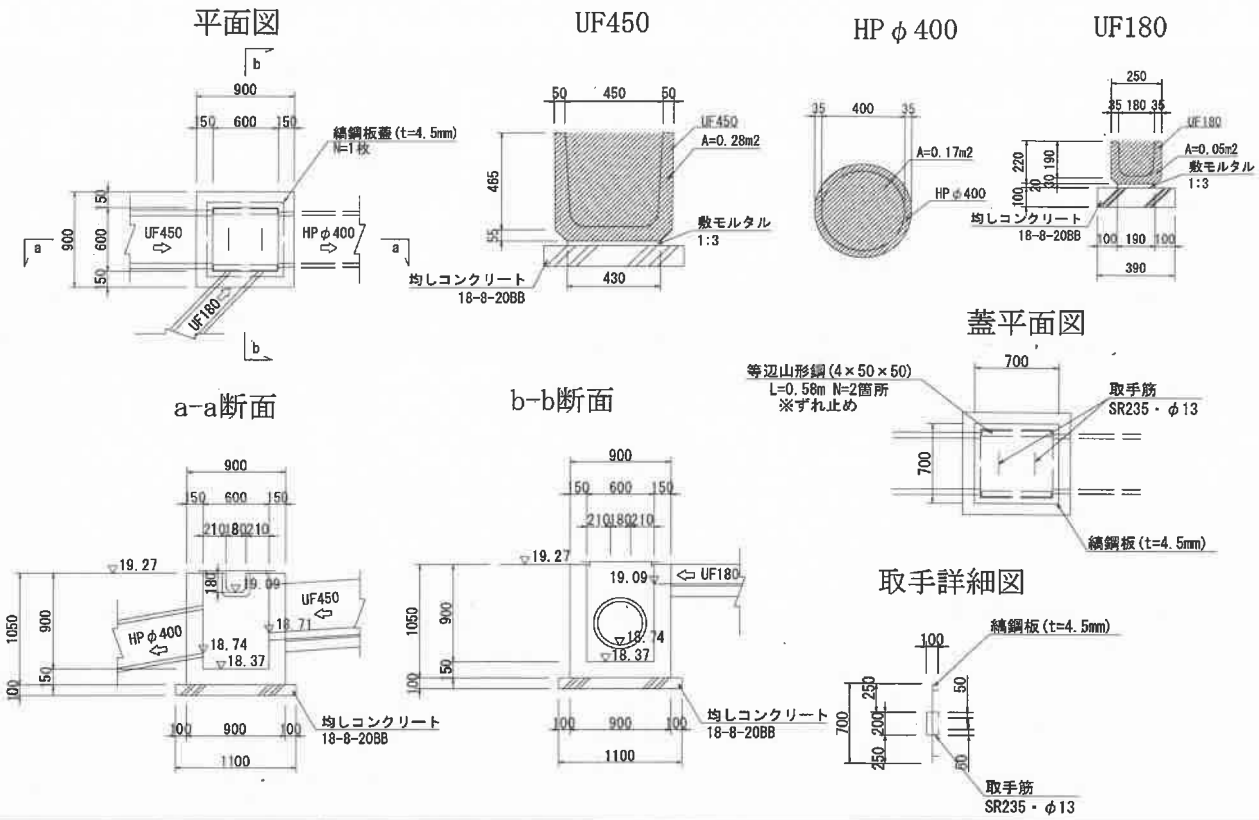

種　別	細別・規格	算　式			単位	数　量
		【 1.0箇所当たり数量算出 】				
均しコンクリート	18-8-20BB	1.10× 1.10× 0.10	=	0.12	m^3	0.1
	均し型枠	1.10× 0.10× 4	=	0.44	m^2	0.4
コンクリート	18-8-20BB	0.90× 0.90× 1.05 − 0.60× 0.60× 0.90	=	0.53		
	(水路断面控除)	Δ0.17× 0.15 + 0.28× 0.15 + 0.05× 0.15	=Δ	0.08		
			計	0.45	m^3	0.5
型枠	小型構造物	0.90× 1.05× 4 + 0.60× 1.05× 4	=	6.30		
	(水路断面控除)	Δ(0.17 + 0.28 + 0.05)× 2	=Δ	1.00		
			計	5.30	m^2	5.3
縞鋼板	700×700 t=4.5mm	0.70× 0.70× 36.99[kg/m2]× 2	=	36.25	kg	36.3
等辺山形鋼	4×50×50	0.58× 3.06[kg/m]× 2	=	3.55	kg	3.6
取手筋	SR235・φ13	(0.20 + 0.10× 2 + 0.05× 2)× 1.04[kg/m]				
		× 2	=	1.04	kg	1.0

山田大池　　階段工(A)　　数 量 計 算 書

平面図

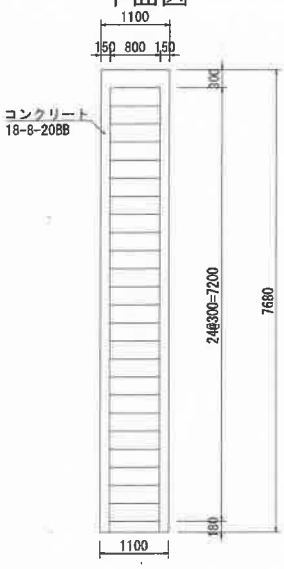

正面図

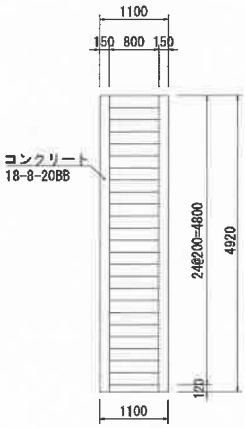

縦断面図

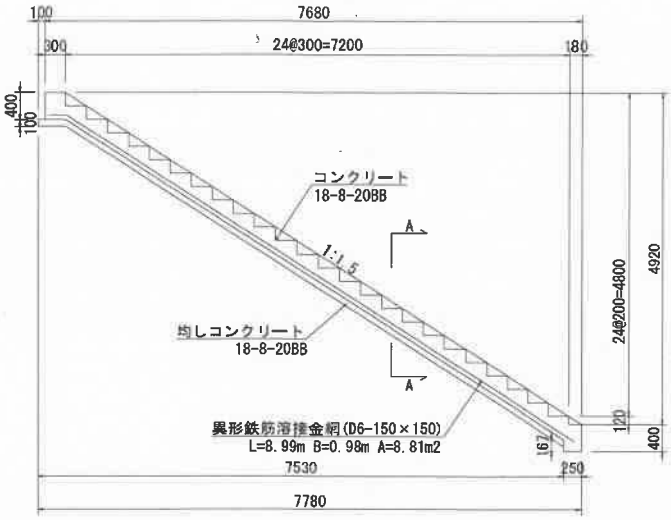

A-A' 断面図

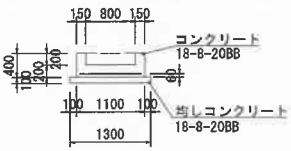

種　別	細別・規格	算　式	単位	数　量
		【 1.0箇所当たり数量算出 】		
均しコンクリート	18-8-20BB	7.53× 0.10× 1.30 = 0.98	m^3	1.0
	均し型枠	(7.53× 2 + 1.30 + 0.10× 2)× 0.10 = 1.66	m^2	1.7
コンクリート	18-8-20BB	(0.40× 7.68 + 0.25× 0.17× 1/2)× 1.10 = 3.40		
	(控除部)	Δ(0.18× 0.12× 1/2 + 0.20× 0.30× 1/2× 24)		
		× 1.00 =Δ 0.73		
		計 2.67	m^3	2.7
型枠	無筋構造物			
	(側面・外)	(0.40× 7.68 + 0.25× 0.17× 1/2)× 2 = 6.19		
	(側面・内)	(0.18× 0.12× 1/2 + 0.20× 0.30× 1/2× 24)× 2		
		= 1.46		
	(正面・背面)	(0.40 + 0.40 + 0.17)× 1.10 = 1.07		
	(踏み掛け部)	0.20× 0.80× 24 + 0.18× 0.80 = 3.98		
		計 12.70	m^2	12.7
溶接金網	D6-150×150	8.99× 0.98 = 8.81	m^2	8.8

山田大池　　階段工(B)　　数 量 計 算 書

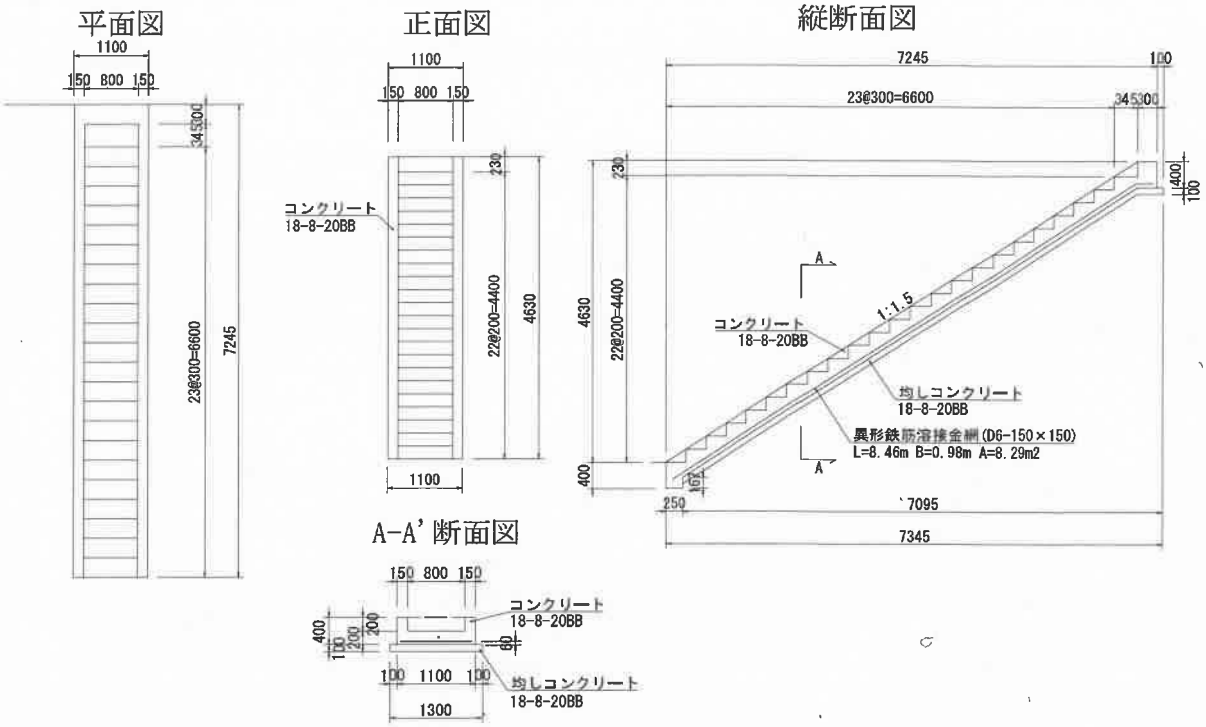

種　別	細別・規格	算　式	単位	数　量
		【 1.0箇所当たり数量算出 】		
均しコンクリート	18-8-20BB	7.35× 0.10× 1.30 = 0.96	m^3	1.0
	均し型枠	(7.35× 2 + 1.30 + 0.10× 2)× 0.10 = 1.62	m^2	1.6
コンクリート	18-8-20BB 無筋構造物	(0.40× 7.25 + 0.25× 0.17× 1/2)× 1.10 = 3.21		
	(階段控除部)	Δ(0.20× 0.30× 1/2× 22 + 0.23× 0.35)× 0.80		
		=Δ 0.59		
		計 2.62	m^3	2.6
型枠	無筋構造物			
	(側面・外)	(0.40× 7.25 + 0.25× 0.17× 1/2)× 2 = 5.84		
	(側面・内)	(0.20× 0.30× 1/2× 22 + 0.23× 0.35)× 2 = 1.48		
	(正面・背面)	(0.40 + 0.40 + 0.17)× 1.10 = 1.07		
	(踏み掛け部)	0.20× 0.80× 22 + 0.23× 0.80 = 3.70		
		計 12.09	m^2	12.1
溶接金網	D6-150×150	8.46× 0.98 = 8.29	m^2	8.3

4.　仮設工数量計算書

山田大池　　仮設工　　数量集計表

種別	細別・規格	算式		単位	数量
【一次施工】					
敷鉄板	1524×3048-22mm	[仮設計画図(3)より]1.524× 3.048× 42	= 195.10	m^2	195.1
整地工		[仮設計画図(1)より]4.0× 38.1	= 152.40	m^2	152.4
刈払い工	チェーンソー 草・樹木、0～40	[刈払工数量計算書より]	= 0.040	ha	0.04
	集積	[刈払工数量計算書より]	= 0.040	ha	0.04
	樹木等運搬	[刈払工数量計算書より]	= 2.30	m^3	2.3
	樹木等処分	[刈払工数量計算書より]	= 1.15	t	1.15
盛土工	土砂・搬入土 (1.0≦B<2.5m)	[一次仮設道路土積計算書より]	= 38.00	m^3	38.0
整形工	盛土法面整形	[一次仮設道路土積計算書より]	= 20.00	m^2	20.0
砂利舗装	RC-40, t=10cm	2.5× 38.1 + 2.0× 10.0	= 115.25	m^2	115.3
地盤改良工	H=0.5m	[一次仮設道路土積計算書より]	= 162.5	m^2	163
	固化材添加 50kg/m3として	162.5× 0.50× 0.050	= 4.06	t	4.1
	H=1.0m	[一次仮設道路土積計算書より]	= 49.9	m^2	50
	固化材添加 50kg/m3として	49.9× 1.00× 0.050	= 2.50	t	2.5
現場内小運搬L=40.5m	セメント類 (固化材)	[固化材数量より]4.1 + 2.5	= 6.60	t	6.6
購入土	無規格	[盛土数量より]38.0/0.9	= 42.22	m^3	42.2
【二次施工】					
盛土工	掘削流用土 (1.0≦B<2.5m)	[仮設道路土積計算書より]	= 422.9		
	<一時施工分控除>	Δ38.0	=Δ 38.0		
			計 384.9	m^3	384.9
整形工	盛土法面整形	[仮設道路土積計算書より]	= 106.40	m^2	106.4
砂利舗装	RC-40, t=10cm	2.50× 40.5	= 101.25	m^2	101.3
【水替工】					
排水ポンプ据付・撤去	事前落水 口径100mm		= 1	箇所	1
排水ポンプ運転	口径100mm 常時排水	[報告書より 20日運転 8hr/day] 1	= 1	箇所	1
排水ポンプ運転	口径100mm 作業時排水	[施工日数算定表の対象工種より 77日]	= 1	箇所	1
【水抜き工】					
排水ポンプ運転	口径200mm 常時排水	[120-450m3/h 2日]	= 1	箇所	1

※注) 仮設道路盛土は施工復員が2.5m以上4.0未満であるが、進入路の幅員が2.5m程度しか確保できないことから盛土区分を1.5m以上2.5m未満とする。

土積計算書

（山田大池　一次仮設道路工）

土　工　計　算　書

No. 1

測　点	追加距離 (m)	単距離 (m)	盛土 断面 (m^2)	盛土 平均断面 (m^2)	盛土 容積 (m^3)	盛土法面整形 距離 (m)	盛土法面整形 平均距離 (m)	盛土法面整形 面積 (m2)	地盤改良工(H=0.5m) 距離 (m)	地盤改良工(H=0.5m) 平均距離 (m)	地盤改良工(H=0.5m) 面積 (m2)	地盤改良工(H=1.0m) 距離 (m)	地盤改良工(H=1.0m) 平均距離 (m)	地盤改良工(H=1.0m) 面積 (m2)
+ 0.0	0.0	0.0												
+ 1.0	1.0	1.0	7.6	3.80	3.8	4.0	2.00	2.0						
+ 10.0	10.0	9.0		3.80	34.2		2.00	18.0	8.1					
+ 20.0	20.0	10.0			0.0			0.0	9.1	8.60	86.0			
+ 30.0	30.0	10.0			0.0			0.0	6.2	7.65	76.5	6.2		
+ 40.5	40.5	10.5			0.0			0.0				3.3	4.75	49.9
計		40.5			38.0			20.0			162.5			49.9

土積計算書

（山田大池　二次仮設道路工）

土　工　計　算　書

No. 1

測　点	追加距離 (m)	単距離 (m)	盛土 断面 (m²)	盛土 平均断面 (m²)	盛土 容積 (m³)	盛土法面整形 距離 (m)	盛土法面整形 平均距離 (m)	盛土法面整形 面積 (m2)						
+ 0.0	0.0	0.0												
+ 1.0	1.0	1.0	10.9	5.45	5.5	3.8	1.90	1.9						
+ 10.0	10.0	9.0	15.8	13.35	120.2	3.4	3.60	32.4						
+ 20.0	20.0	10.0	15.2	15.50	155.0	3.2	3.30	33.0						
+ 30.0	30.0	10.0	6.3	10.75	107.5	2.1	2.65	26.5						
+ 40.5	40.5	10.5	0.3	3.30	34.7	0.3	1.20	12.6						
計		40.5			422.9			106.4			0.0			

山田大池　　刈払工　　数 量 計 算 書

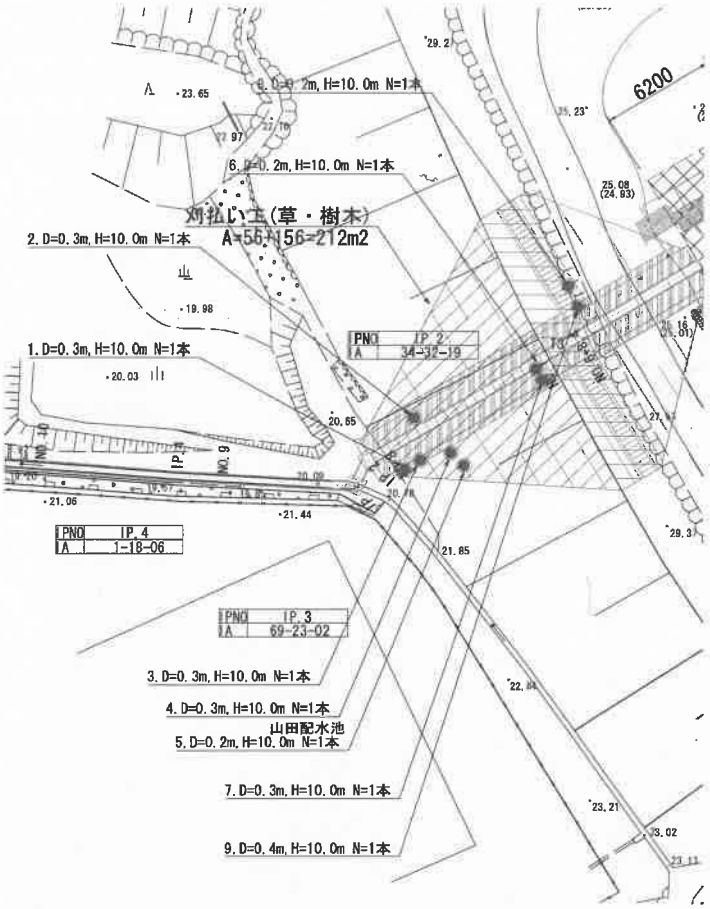

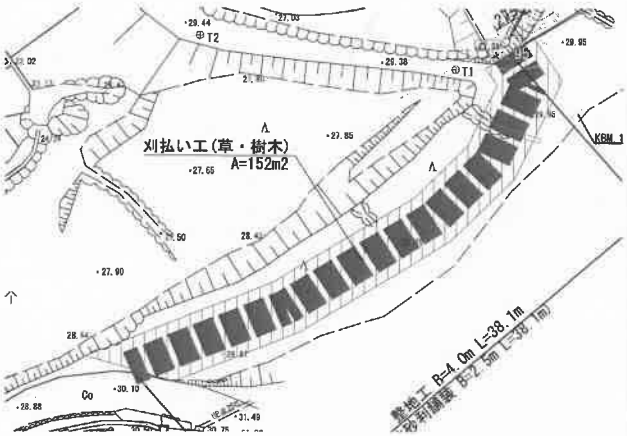

細　別	規　格	算　式		単位	数　量
刈払工	(樹量)				
	草・樹木	[刈払工数量調書より]0.28× 9/2.12× 10	= 11.89	m^2	11.9
	チェーンソー 草・樹木、0～40	(212 + 152)/10000	= 0.036	ha	0.04
集積			= 0.036	ha	0.04
運搬	木材	[刈払工数量調書より]	= 2.29	m^3	2.3
処分	木材	2.29×0.05×1000=1145	= 1.145	t	1.15

刈払【木材】　数量調書

番号	本数 (本)	樹高 (m)	胸高直径 (m)	体積/本 (m^3)	体積 (m^3)	備考
1	1	10.0	0.30	0.280	0.280	
2	1	10.0	0.30	0.280	0.280	
3	1	10.0	0.30	0.280	0.280	
4	1	10.0	0.30	0.280	0.280	
5	1	10.0	0.20	0.143	0.143	
6	1	10.0	0.20	0.143	0.143	
7	1	10.0	0.30	0.280	0.280	
8	1	10.0	0.20	0.143	0.143	
9	1	10.0	0.40	0.463	0.463	
平均		10.0	0.28			
小計	9			2.291	2.291	

体積は幹材積計算プログラムより別途計算

工事期間中の排水ポンプ運転日数算定

（作業時排水）

山田大池潰廃工事

端数処理(日数)	小数3位未満	四捨五入		
端数処理(合計)	小数3位未満	四捨五入	(合計日数)	77.

施工日数調書

工種・種別・細別	規格	数　量	単　位	日進量	日数	備　考
直接工事費		1.	式		77.	
ため池潰廃工事		1.	式		77.	
土工		1.	式		22.	
掘削工	土砂、小規模	569.	m3		15.378	
SP 掘削	土砂 上記以外(小規模) 標準	569.	m3	37.	15.378	
作業土工	床堀	64.	m3		2.	
SP 床掘り	土砂 上記以外(小規模)	64.	m3	32.	2.	
作業土工	基面整正	60.	m2		1.2	
SP 基面整正		60.	m2	50.	1.2	
整形工	切り土法面整形	219.	m2		1.564	
SP 法面整形	切土部 無し レキ質土、砂及び砂質土、粘性土	219.	m2	140.	1.564	
整形工	盛土法面整形	2.	m2		0.009	
SP 法面整形	盛土部 無し 無し レキ質土、砂及び砂質土、粘性土	2.	m2	220.	0.009	
植生工	植生シート	192.	m2		0.768	
人力施工による植生工	植生シート工(環境品) 補正無し	192.	m2	250.	0.768	
間詰コンクリート	18-8-20BB、バックホウ打設	2.	m3		0.25	
SP コンクリート	小型構造物 ﾊﾞｯｸﾎｳ(ｸﾚｰﾝ機能付)打設 レﾃﾞｨｰﾐｸｽﾄｺﾝｸﾘｰﾄ(高炉) 一般養生	2.	m3	8.	0.25	
構造物工		1.	式		9.	
開渠工	ベンチフリューム500型.	10.	m		0.344	
均しコンクリート	無筋・鉄筋構造物 ﾊﾞｯｸﾎｳ(ｸﾚｰﾝ機能付)打設 ﾚﾃﾞｨｰﾐｸｽﾄｺﾝｸﾘｰﾄ(高炉) 一般養生	0.7	m3	8.	0.088	

山田大池潰廃工事

端数処理(日数)	小数3位未満	四捨五入		
端数処理(合計)	小数3位未満	四捨五入	(合計日数)	77.

施工日数調書

工種・種別・細別	規格	数　量	単　位	日進量	日数	備　　考
ベンチフリューム500型	500 据 付 単価マスタより選択 排ｶﾞｽ対型 (第1次基準値) [標準] 長期割引なしﾍﾞﾝﾁﾌ	10.	m	39.	0.256	
開渠工	ベンチフリューム500型・落差工	10.8	m		0.385	
均しコンクリート	無筋・鉄筋構造物 ﾊﾞｯｸﾎｳ(ｸﾚｰﾝ機能付)打設 ﾚﾃﾞｨｰﾐｸｽﾄｺﾝｸﾘｰﾄ(高炉) 一般養生	0.864	m3	8.	0.108	
ベンチフリューム500型・落差工	500 据 付 単価マスタより選択 排ｶﾞｽ対型 (第1次基準値) [標準] 長期割引なしﾍﾞﾝﾁﾌ	10.8	m	39.	0.277	
開渠工	ベンチフリューム300型	2.	m		0.053	
均しコンクリート	無筋・鉄筋構造物 ﾊﾞｯｸﾎｳ(ｸﾚｰﾝ機能付)打設 ﾚﾃﾞｨｰﾐｸｽﾄｺﾝｸﾘｰﾄ(高炉) 一般養生	0.1	m3	8.	0.013	
ベンチフリューム300型	300 据 付 単価マスタより選択 排ｶﾞｽ対型 (第1次基準値) [標準] 長期割引なしﾍﾞﾝﾁﾌ	2.	m	50.	0.04	
開渠工	UF450	21.4	m		0.683	
均しコンクリート	無筋・鉄筋構造物 ﾊﾞｯｸﾎｳ(ｸﾚｰﾝ機能付)打設 ﾚﾃﾞｨｰﾐｸｽﾄｺﾝｸﾘｰﾄ(高炉) 一般養生	1.284	m3	8.	0.161	
UF450	450 据 付 単価マスタより選択 排ｶﾞｽ対型 (第1次基準値) [標準] 長期割引なし道路用	21.4	m	41.	0.522	
開渠工	UF180	2.	m		0.049	
均しコンクリート	無筋・鉄筋構造物 ﾊﾞｯｸﾎｳ(ｸﾚｰﾝ機能付)打設 ﾚﾃﾞｨｰﾐｸｽﾄｺﾝｸﾘｰﾄ(高炉) 一般養生	0.1	m3	8.	0.013	
UF180	200 据 付 単価マスタより選択 排ｶﾞｽ対型 (第1次基準値) [標準] 長期割引なし道路用	2.	m	56.	0.036	
管渠工	HPφ400	2.6	m		0.09	
遠心力鉄筋ｺﾝｸﾘｰﾄ管(B形)	据付 400mm 遠心力鉄筋ｺﾝｸﾘｰﾄ管(ﾋｭｰﾑ管)	2.6	m	29.	0.09	
ふとんかご	H500×B1200	4.	m		0.805	
ふとんかご	設置 階段式 高さ50cm×幅120cm	16.	m	21.	0.762	
吸出し防止材(全面)設置		20.8	m2	480.	0.043	
止水壁		1.	か所		0.188	
コンクリート	無筋・鉄筋構造物 ﾊﾞｯｸﾎｳ(ｸﾚｰﾝ機能付)打設 ﾚﾃﾞｨｰﾐｸｽﾄｺﾝｸﾘｰﾄ(高炉) 一般養生	0.8	m3	8.	0.1	

山田大池潰廃工事

端数処理(日数)	小数3位未満	四捨五入		
端数処理(合計)	小数3位未満	四捨五入	(合計日数)	77.

施工日数調書

工種・種別・細別	規格	数　量	単　位	日進量	日数	備　　考
型枠	一般型枠 鉄筋・無筋構造物	3.3	m2	38.	0.087	
【鉄筋工】	一般構造物 差筋及び杭頭処理 10t未満 昼間作業 太径鉄筋無し 補正無し 材料費を	0.004	t	3.5	0.001	
土砂留工	ふとんかご	1.	式		2.554	
ふとんかご	設置 階段式 高さ50cm×幅120cm	36.	m	21.	1.714	
土砂留固定鉄筋	SD345・D13、L=1.5m	0.018	t		0.71	
SP 止杭打込		11.988	本	17.	0.705	
【鉄筋工】	一般構造物 差筋及び杭頭処理 10t未満 昼間作業 太径鉄筋無し 補正無し 材料費を	0.018	t	3.5	0.005	
吸出し防止材(全面)設置		62.6	m2	480.	0.13	
張コンクリート	t=15cm	1.	式		1.085	
コンクリート	無筋・鉄筋構造物 ﾊﾞｯｸﾎｳ(ｸﾚｰﾝ機能付)打設 ﾚﾃﾞｨｰﾐｸｽﾄｺﾝｸﾘｰﾄ(高炉) 一般養生	7.8	m3	8.	0.975	
型枠	一般型枠 鉄筋・無筋構造物	0.8	m2	38.	0.021	
エラスタイト	30m2未満 目地板	0.8	m2	9.	0.089	
現場打桝(A)		1.	箇所		0.125	
均しコンクリート	無筋・鉄筋構造物 ﾊﾞｯｸﾎｳ(ｸﾚｰﾝ機能付)打設 ﾚﾃﾞｨｰﾐｸｽﾄｺﾝｸﾘｰﾄ(高炉) 一般養生	0.1	m3	8.	0.013	
コンクリート	無筋・鉄筋構造物 ﾊﾞｯｸﾎｳ(ｸﾚｰﾝ機能付)打設 ﾚﾃﾞｨｰﾐｸｽﾄｺﾝｸﾘｰﾄ(高炉) 一般養生	0.3	m3	8.	0.038	
型枠	一般型枠 鉄筋・無筋構造物	2.8	m2	38.	0.074	
現場打桝(B)		1.	箇所		0.146	
均しコンクリート	無筋・鉄筋構造物 ﾊﾞｯｸﾎｳ(ｸﾚｰﾝ機能付)打設 ﾚﾃﾞｨｰﾐｸｽﾄｺﾝｸﾘｰﾄ(高炉) 一般養生	0.1	m3	8.	0.013	
コンクリート	無筋・鉄筋構造物 ﾊﾞｯｸﾎｳ(ｸﾚｰﾝ機能付)打設 ﾚﾃﾞｨｰﾐｸｽﾄｺﾝｸﾘｰﾄ(高炉) 一般養生	0.3	m3	8.	0.038	
型枠	一般型枠 鉄筋・無筋構造物	3.6	m2	38.	0.095	

山田大池潰廃工事

端数処理(日数)	小数3位未満	四捨五入		
端数処理(合計)	小数3位未満	四捨五入	(合計日数)	77.

施工日数調書

工種・種別・細別	規格	数　量	単　位	日進量	日数	備　　考
現場打桝(C)		1.	箇所		0.215	
均しコンクリート	無筋・鉄筋構造物 ﾊﾞｯｸﾎｳ(ｸﾚｰﾝ機能付)打設 ﾚﾃﾞｨｰﾐｸｽﾄｺﾝｸﾘｰﾄ(高炉) 一般養生	0.1	m3	8.	0.013	
コンクリート	無筋・鉄筋構造物 ﾊﾞｯｸﾎｳ(ｸﾚｰﾝ機能付)打設 ﾚﾃﾞｨｰﾐｸｽﾄｺﾝｸﾘｰﾄ(高炉) 一般養生	0.5	m3	8.	0.063	
型枠	一般型枠 鉄筋・無筋構造物	5.3	m2	38.	0.139	
縞鋼板蓋		1.	枚			
【鉄筋工】	一般構造物 補正無し(一般構造物) 10t未満 一般作業 一般作業 昼間作業 太径鉄筋	0.001	t	3.5		
階段工(A)		1.	箇所		0.797	
均しコンクリート	無筋・鉄筋構造物 ﾊﾞｯｸﾎｳ(ｸﾚｰﾝ機能付)打設 ﾚﾃﾞｨｰﾐｸｽﾄｺﾝｸﾘｰﾄ(高炉) 一般養生	1.	m3	8.	0.125	
コンクリート	無筋・鉄筋構造物 ﾊﾞｯｸﾎｳ(ｸﾚｰﾝ機能付)打設 ﾚﾃﾞｨｰﾐｸｽﾄｺﾝｸﾘｰﾄ(高炉) 一般養生	2.7	m3	8.	0.338	
型枠	一般型枠 鉄筋・無筋構造物	12.7	m2	38.	0.334	
階段工(B)		1.	箇所		0.768	
均しコンクリート	無筋・鉄筋構造物 ﾊﾞｯｸﾎｳ(ｸﾚｰﾝ機能付)打設 ﾚﾃﾞｨｰﾐｸｽﾄｺﾝｸﾘｰﾄ(高炉) 一般養生	1.	m3	8.	0.125	
コンクリート	無筋・鉄筋構造物 ﾊﾞｯｸﾎｳ(ｸﾚｰﾝ機能付)打設 ﾚﾃﾞｨｰﾐｸｽﾄｺﾝｸﾘｰﾄ(高炉) 一般養生	2.6	m3	8.	0.325	
型枠	一般型枠 鉄筋・無筋構造物	12.1	m2	38.	0.318	
仮設工	一次施工	1.	式		4.	
不陸整正	無し	152.	m2	1,510.	0.101	
刈払い工		0.04	ha		0.603	
人力刈払(チェンソー)	樹木(樹量0~40)	0.04	ha	0.068	0.588	
処分費	運搬・処分費	0.092	m3		0.015	
運搬費(土砂等運搬を参考費と	小規模 ﾊﾞｯｸﾎｳ山積0.13m3(平積0.1m3) 土砂(岩塊・玉石混り土含む) 無し 12.0km以下	0.092	m3	6.	0.015	

山田大池潰廃工事

端数処理(日数)	小数3位未満	四捨五入		
端数処理(合計)	小数3位未満	四捨五入	(合計日数)	77.

施工日数調書

工種・種別・細別	規格	数　量	単　位	日進量	日数	備　　考
盛土工	搬入土、(1m≦B<2.5m)	38.	m3		0.779	
ブルドーザ敷均し(普通3t)	排ｶﾞｽ対型(第1次基準値) [標準]	38.	m3	130.	0.292	
締固工(振動ﾛｰﾗ締固め)	路床 搭乗式 ｺﾝﾊﾞｲﾝﾄﾞ型3~4t 排ｶﾞｽ対型(第1次基準値) [標準] 長期割引なし	38.	m3	78.	0.487	
整形工	盛土法面整形	20.	m2		0.091	
SP 法面整形	盛土部 無し 無し ﾚｷ質土、砂及び砂質土、粘性土	20.	m2	220.	0.091	
地盤改良工	H=0.5m、固化材添加量50kg/m3として	163.	m2		1.811	
地盤改良工(仮設道路基礎)	50kg/m3 0.5m 長期割引なしｾﾒﾝﾄ系固化材(一般品) 一般軟弱土用 ﾌﾚｺﾝ(1ﾄﾝﾊﾟｯｸ)	163.	m2	90.	1.811	
地盤改良工	H=1.0m、固化材添加量50kg/m3として	50.	m2		0.556	
地盤改良工(仮設道路基礎)	50kg/m3 1m 長期割引なしｾﾒﾝﾄ系固化材(一般品) 一般軟弱土用 ﾌﾚｺﾝ(1ﾄﾝﾊﾟｯｸ)	50.	m2	90.	0.556	
仮設工	二次施工	1.	式		28.	
盛土工	掘削流用土、(1m≦B<2.5m)	385.	m3		27.323	
ブルドーザ敷均し(普通3t)	排ｶﾞｽ対型(第1次基準値) [標準]	385.	m3	130.	2.962	
締固工(振動ﾛｰﾗ締固め)	路床 搭乗式 ｺﾝﾊﾞｲﾝﾄﾞ型3~4t 排ｶﾞｽ対型(第1次基準値) [標準] 長期割引なし	385.	m3	78.	4.936	
SP 土砂等運搬	小規模 ﾊﾞｯｸﾎｳ山積0.13m3(平積0.1m3) 土砂(岩塊・玉石混り土含む) 無し 0.3km以下	427.35	m3	22.	19.425	
整形工	盛土法面整形	106.	m2		0.482	
SP 法面整形	盛土部 無し 無し ﾚｷ質土、砂及び砂質土、粘性土	106.	m2	220.	0.482	
残土処分工		1.	式		13.	
盛土工	掘削残土、(1m≦B<2.5m)	177.	m3		12.561	
ブルドーザ敷均し(普通3t)	排ｶﾞｽ対型(第1次基準値) [標準]	177.	m3	130.	1.362	
締固工(振動ﾛｰﾗ締固め)	路床 搭乗式 ｺﾝﾊﾞｲﾝﾄﾞ型3~4t 排ｶﾞｽ対型(第1次基準値) [標準] 長期割引なし	177.	m3	78.	2.269	

山田大池潰廃工事

端数処理(日数)	小数3位未満	四捨五入		
端数処理(合計)	小数3位未満	四捨五入	(合計日数)	77.

施工日数調書

工種・種別・細別	規格	数　量	単　位	日進量	日数	備　　考
SP 土砂等運搬	小規模 ﾊﾞｯｸﾎｳ山積0.13m3(平積0.1m3) 土砂(岩塊・玉石混り土含む) 無し 0.3km以下	196.47	m3	22.	8.93	
整形工	盛土法面整形	58.	m2		0.264	
SP 法面整形	盛土部 無し 無し レキ質土、砂及び砂質土、粘性土	58.	m2	220.	0.264	
撤去工		1.	式		1.	
構造物取壊し	鉄筋構造物	2.6	m3		0.65	
構造物とりこわし	鉄筋構造物 人力施工 時間的制約 無 昼間4週8休以上(現場閉所(通期))	2.6	m3	4.	0.65	
ガラ運搬処分	鉄筋構造物	2.6	m3		0.104	
殻運搬	ｺﾝｸﾘｰﾄ(鉄筋)構造物とりこわし 機械積込 有り 8.0km以下	2.6	m3	25.	0.104	

5.　残土処分工数量計算書

山田大池　　残土処分工　　数 量 集 計 表

種　別	細別・規格	算　　式	単位	数　量
盛土工	掘削流用土 (1.0≦B<2.5m)	[残土処分工土積計算書より]　= 177.0	m^3	177.0
整形工	盛土法面整形	[残土処分工土積計算書より]　= 57.8	m^2	57.8

土積計算書

（山田大池　残土処分工）

土　工　計　算　書

No. 1

測　点	追加距離 (m)	単距離 (m)	盛土 断面 (m^2)	盛土 平均断面 (m^2)	盛土 容積 (m^3)	盛土法面整形 距離 (m)	盛土法面整形 平均距離 (m)	盛土法面整形 面積 (m2)						
+ 0.0	0.0	0.0												
+ 1.0	1.0	1.0	0.2	0.10	0.1	0.2	0.10	0.1						
+ 10.0	10.0	9.0	3.8	2.00	18.0	1.3	0.75	6.8						
+ 20.0	20.0	10.0	9.1	6.45	64.5	2.3	1.80	18.0						
+ 30.0	30.0	10.0	7.3	8.20	82.0	3.2	2.75	27.5						
+ 33.4	33.4	3.4	0.0	3.65	12.4	0.0	1.60	5.4						
計		33.4			177.0			57.8						

6.　撤去工数量計算書

山田大池　　撤去工　　数量集計表

種　別	細別・規格	算　式		単位	数　量
構造物取壊し	鉄筋構造物	[撤去工数量計算書より]	= 2.60	m^3	2.6
ガラ運搬処分	鉄筋構造物	[撤去工数量計算書より]	= 2.60	m3	2.6

山田大池　　撤去工　　数 量 計 算 書

平面図

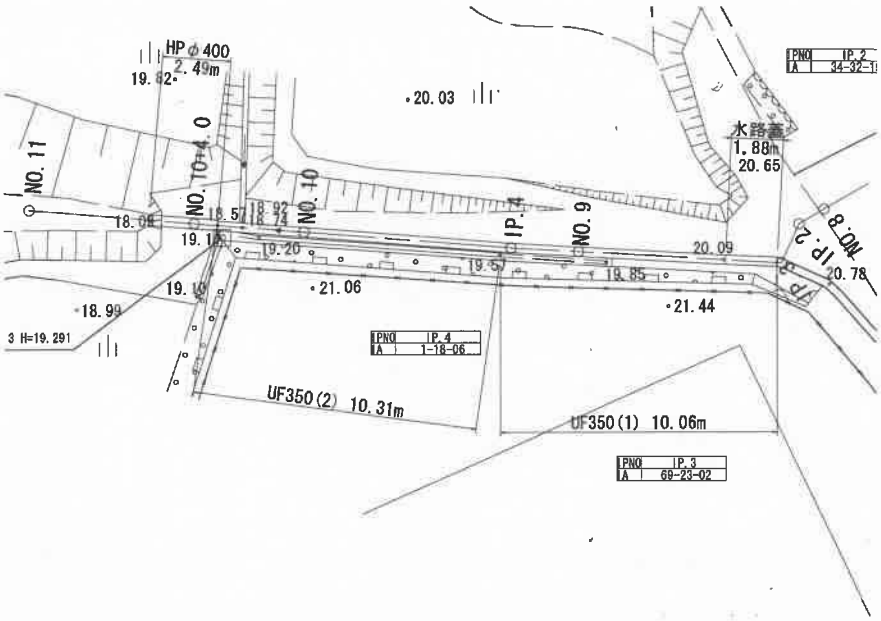

水路蓋

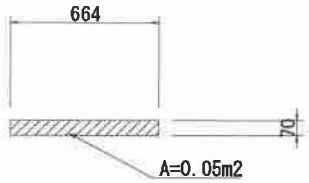

UF350(1)

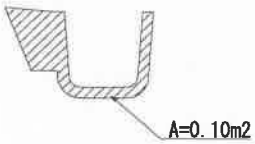

UF350(2)

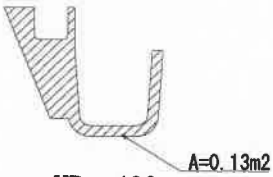

HP φ400

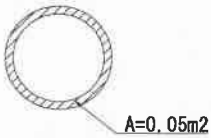

種　別	細別・規格	算　式			単位	数　量
		【 1.0式当たり数量算出 】				
水路蓋	鉄筋	0.05× 1.88	=	0.09		
UF350(1)	鉄筋	0.10× 10.06	=	1.01		
UF350(2)	鉄筋	0.13× 10.31	=	1.34		
HP φ400	鉄筋	0.05× 2.49	=	0.12		
			計	2.56	m^3	2.6
ガラ運搬処分	鉄筋	2.56× 2.50[t/m3]	=	6.40	t	6.4
		[鉄筋コンクリート単位体積重量 2.50t/m3]				